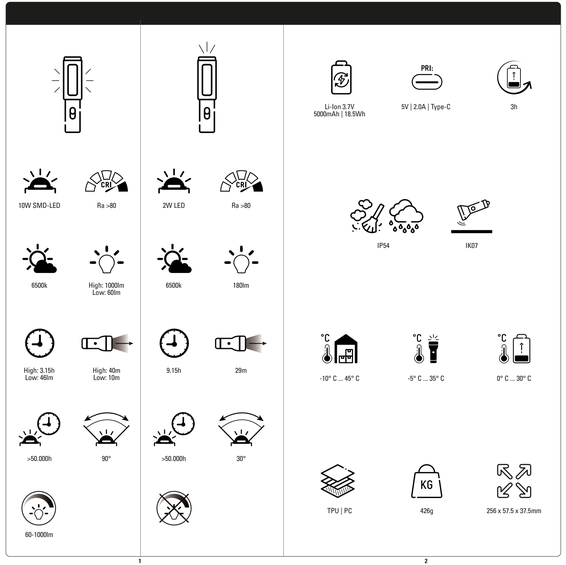

BEDIENUNGSANLEITUNG
USER MANUAL

LED Handleuchte H1000
5.000mAh USB-C

Art.-Nr./Part No. 7201000

DE | EN | FR | ES | PT | SV
IT | NL | DK | FI | NO | CZ

Kundenservice | Customer service:
PC ELECTRIC GmbH
Diesseits 145
4973 St. Martin im Innkreis, Austria
www.pcelectric.at

MA-7201000/V00/01-2023

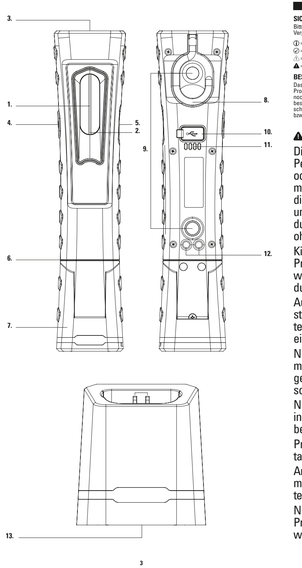

DE

SICHERHEIT - HINWEISERKLÄRUNG
Bitte folgende Zeichen und Wörter beachten, welche in der Bedienungsanleitung, auf dem Produkt und auf der Verpackung verwendet werden:

ⓘ **Information** | Nützliche Zusatz-Informationen zum Produkt
◁• **Hinweis** | Dieser Hinweis warnt vor möglichen Schäden aller Art
⚠ **Vorsicht** | Achtung - Gefährdung kann zu Verletzungen führen
⚠ **Warnung** | Achtung – Gefährdung! Kann zu schweren Verletzungen oder zum Tod führen

BESTIMMUNGSGEMÄSSER GEBRAUCH
Das Produkt dient als mobile Lichtquelle und ist nicht zur Verwendung in anderen Anwendungen bestimmt. Das Produkt ist ausschließlich für den privaten Gebrauch im Haushalt und weder für den kommerziellen Gebrauch noch für die Raumbeleuchtung im Haushalt geeignet und nur zur Verwendung wie in der Gebrauchsanleitung beschrieben. Anwendung außerhalb dieser Information gilt nicht als bestimmungsgemäß, dies kann Sachschäden oder Personenschäden verursachen. Wir übernehmen keine Haftung für Schäden, die durch falschen bzw. nicht bestimmungsgemäßen Gebrauch entstanden sind.

⚠ ALLGEMEINE SICHERHEITSHINWEISE

Dieses Produkt kann von Kindern ab 8 Jahren und von Personen mit eingeschränkten körperlichen, sensorischen oder geistigen Fähigkeiten oder mangelnder Erfahrung und mangelndem Wissen verwendet werden, wenn sie über die sichere Verwendung des Produkts unterwiesen wurden und die Gefahren kennen. Kinder dürfen nicht mit dem Produkt spielen. Reinigung und Pflege dürfen nicht von Kindern ohne Aufsicht durchgeführt werden.

Kinder vom Produkt und der Verpackung fernhalten. Das Produkt ist kein Spielzeug. Kinder sollten beaufsichtigt werden, um sicherzustellen, dass sie nicht mit dem Produkt bzw. der Verpackung spielen.

Augenverletzungen vermeiden - nie direkt in den Lichtstrahl schauen oder anderen Personen ins Gesicht leuchten. Gesichert dies zu lange, kann durch Blaulichtanteile eine Netzhautgefährdung auftreten.

Niemals an ein an das Stromnetz angeschlossenes Gerät mit nassen Händen fassen oder wenn dieses ins Wasser gefallen ist. In diesem Fall erst die Hausscherung abschalten und anschließend den Netzstecker ziehen.

Niemals in explosionsgefährdeter Umgebung einsetzen, in welcher sich brennbare Flüssigkeiten, Staub oder Gase befinden.

Produkt niemals in Wasser oder andere Flüssigkeiten tauchen.

Anschlussleitung nicht knicken, spannen oder in Kontakt mit scharfen Gegenständen, Chemikalien oder Lösungsmittel bringen.

Nur eine gut zugängliche Steckdose benutzen, damit das Produkt bei einem Störfall schnell vom Stromnetz getrennt werden kann.

Alle angeleuchteten Gegenstände müssen mindestens 10cm von der Leuchte entfernt sein.

Produkt ausschließlich mit dem im Lieferumfang enthaltenen Zubehör verwenden.

Niemals versuchen, eine Batterie/Akku zu öffnen, zu quetschen, zu erhitzen oder in Brand zu setzen. Nicht ins Feuer werfen.

⌂ Das Produkt darf nur in geschlossenen, trockenen und weiträumigen Räumen geladen werden, entfernt von brennbaren Materialen und Flüssigkeiten. Nichtbefolgung kann zu Verbrennungen und Bränden führen.

Auslaufende Batterie-/Akkuflüssigkeit kann bei Berührung mit Körperteilen zu Verätzungen führen. Bei Kontakt die betroffenen Stellen sofort mit frischem Wasser ausspülen und umgehend Arzt kontaktieren.

Anschlussklemmen und Batterien nicht kurzschließen.

⚠ GEFAHR VOR BRAND UND EXPLOSION

Nicht in der Verpackung benutzen.

Produkt nicht abdecken - Brandgefahr.

Das Produkt niemals extremen Belastungen wie z.B. extreme Hitze, Kälte, Feuer usw. aussetzen.

Nicht im Regen oder Feuchträumen verwenden.

① PRODUKTBESCHREIBUNG
1. Haupt LED
2. Ladeanzeige A
3. TOP-LED
4. An-/Aus-Taster
5. Dimmrad
6. Drehgelenk 360°
7. Schwenkbarer Haltefuß
8. Ausklappbarer Haken
9. Integrierte Magnete
10. Ladebuchse mit Gummiabdeckung
11. Ladeanzeige B
12. Ladekontakte für Ladestation
13. USB-Typ-C-Buchse

⓪ INBETRIEBNAHME
Vor erstmaliger Benutzung vollständig aufladen
Leuchte durch Drücken des Ein-/Aus-Tasters anschalten:
1x Haupt-LED (mit Dimmrad-Funktion)
2x TOP-LED
3x Aus

LED-Anzeige:
Ladeanzeige A während Ladung:
- rot blinkend: Lademodus
- aus: Akkupack vollgeladen

Ladeanzeige B während Ladung und/oder Betrieb:
- LED zeigen Ladestatus/Akkukapazität an
- Leuchten und Laden gleichzeitig ist möglich – Leuchtkraft wird limitiert

Netzausfallelektronik (Notlichtfunktion):
Leuchte im eingeschalteten Zustand (Haupt-LED) an das Ladekabel anschließen bzw. in die Ladestation (Zubehör) stecken, dann wird sofort automatisch aus und schaltet sich bei Netzausfall automatisch ein Leuchtkraft ist gedimmt, um eine lange Leuchtdauer zu erreichen).

Ladeschale:
- Typ-C-Ladekabel in die Ladebuchse auf der Unterseite einstecken und mit USB-Ladegerät verbinden.
- Werkstattleuchte gerade in die Station stellen, damit die Ladekontakte richtig kontaktieren.
- Ladung startet automatisch.

CE Das Produkt entspricht den Anforderungen der EU Richtlinien.

Technische Änderungen vorbehalten. Für Druckfehler übernehmen wir keine Haftung.

EN

SAFETY - EXPLANATION OF NOTES
Please take note of the following symbols and words used in the operating instructions, on the product and on the packaging:

ⓘ – **Information** | Useful additional information about the product
◁• – **Note** | The note warns you of possible damage of all kinds
⚠ – **Caution** | Attention - Hazard can lead to injuries
⚠ – **Warning** | Attention – Danger! May result in serious injury or death

PROPER INTENDED USE
The product serves as a mobile light source and is not intended for use in other applications. The product is intended exclusively for private, household use and is not suitable for commercial use or for household room lighting and is only for use as described in the operating instructions. Use outside that stipulated in the information is improper use and this can result in damage to property or personal injury. We accept no liability for damage caused by incorrect or improper use.

⚠ GENERAL SAFETY INSTRUCTIONS

This product may be used by children from the age of 8 and by persons with reduced physical, sensory or mental abilities or lack of experience and knowledge, if they have been instructed on the safe use of the product and are aware of the hazards. Children are not permitted to play with the product. Children are not permitted to carry out cleaning or care without supervision.

Keep the product and the packaging away from children. This product is not a toy. Children should be supervised in order to ensure that they do not play with the product or packaging.

Avoid eye injuries - Never look directly into the beam of light or shine it into other people's faces. If this occurs for too long, the blue light portion of the beam can cause retinal damage.

Never touch a device that is connected to the mains with wet hands, or if it has fallen into water. In this case, first switch off the house circuit breaker and then pull out the mains plug.

Do not expose to potentially explosive environments where there are flammable liquids, dusts or gases.

Never submerge the product in water or other liquids.

Use only an easily accessible mains socket so that the product can be quickly disconnected from the mains in the event of a fault.

All illuminated objects must be at least 10cm away from the lamp.

Use the product exclusively with the accessories included with it.

Never try to open, crush or heat a standard/rechargeable battery or set it on fire. Do not throw into a fire.

⌂ The product may only be charged in closed, dry and spacious rooms, away from combustible materials and liquids. Disregard can result in burns and fires.

Leaking battery fluid can cause irritation if it comes into contact with the skin. Immediately rinse affected areas with fresh water and then seek medical attention.

Do not short-circuit connection terminals or batteries.

⚠ DANGER OF FIRE AND EXPLOSION

Do not use while still in the packaging.

Do not cover the product - risk of fire.

Never expose the product to extreme conditions, such as extreme heat/cold etc.

Do not use in the rain or in damp areas.

⓪ GENERAL INFORMATION
- Do not throw or drop
- The LED cover cannot be replaced. If the cover is damaged, the product must be disposed of.

BESCHREIBUNG SYMBOLE | DESCRIPTION SYMBOLS

	Schutzklasse III | Class 3 equipment
CE	Übereinstimmung mit den EU-Richtlinien Conforms to the European directive
	Risikoklasse - Nicht in die Lichtquelle blicken Risk-Group - Do not look into the lamp
	Elektroschrott (WEEE-Richtlinie) Waste of Electrical and Electronic Equipment (WEEE-Guideline)
	Batterieentsorgungsinformation - Nicht in den Hausmüll! Battery disposal information - Not for household waste
	Bedienungsanleitung beachten! Read the operating instructions carefully before use!
	Mindestabstand zu angestrahlten Objekten Minimum distance from lighted objects
	Sicherheitsglas ist nicht austauschbar, bei beschädigten Glas muss das Produkt entsorgt werden. Safety glass is not replaceable, if the glass is damaged, the product must be discarded.
IP54	IP-Schutzklasse | IP-Protection class

FR

SÉCURITÉ - EXPLICATION DES SYMBOLES
Veuillez respecter les symboles et mots de signalisation suivants qui sont utilisés dans le mode d'emploi, sur le produit et sur l'emballage :

ⓘ – **Information** | Informations supplémentaires utiles sur le produit
◁• – **Remarque** | Cette remarque avertit contre des dommages possibles de tout type
⚠ – **Prudence** | Attention - le risque peut entraîner des blessures
⚠ – **Avertissement** | Attention – danger ! Peut entraîner des blessures graves, voire la mort

UTILISATION CONFORME AUX PRESCRIPTIONS
Le produit sert de source lumineuse mobile et n'est pas conçu pour d'autres applications. Le produit est uniquement conçu pour une utilisation privée et ni pour une utilisation commerciale, ni pour l'éclairage ambiant à la maison et uniquement pour l'utilisation telle que décrite dans le mode d'emploi. L'utilisation en dehors de ces informations est considérée comme non conforme, cela peut entraîner des dommages matériels ou des blessures sur les personnes. Nous n'endossons aucune responsabilité pour les dommages qui résultent d'une utilisation incorrecte ou d'une utilisation non conforme aux prescriptions.

⚠ CONSIGNES DE SÉCURITÉ GÉNÉRALES

Ce produit peut être utilisé par des enfants à partir de 8 ans et par des personnes avec des capacités physiques, sensorielles ou intellectuelles limitées ou avec un manque d'expérience et de connaissances si elles sont surveillées ou si elles ont été instruites concernant l'utilisation de sécurité du produit et si elles connaissent les dangers. Les enfants ne doivent pas jouer avec le produit. Le nettoyage et l'entretien ne doivent pas être effectués par des enfants sans surveillance.

Tenez les enfants éloignés du produit et de l'emballage. Le produit n'est pas un jouet. Les enfants devraient être surveillés afin de s'assurer qu'ils ne jouent pas avec le produit ou l'emballage.

Éviter les lésions oculaires – Ne jamais regarder directement dans le faisceau lumineux ou ne jamais éclairer des personnes dans le visage. Si cela se produit de manière prolongée, la part de lumière bleue peut causer un risque pour la rétine.

Ne jamais toucher un appareil raccordé au réseau électrique avec les mains mouillées ou si l'appareil est tombé dans l'eau. Dans ce cas, couper tout d'abord le disjoncteur de la maison, puis débrancher la fiche secteur.

Ne jamais utiliser dans un environnement explosible où se trouvent des liquides inflammables, de la poussière ou des gaz.

Ne jamais plonger le produit dans l'eau ou dans un autre liquide.

Toujours utiliser une prise bien accessible afin de pouvoir débrancher le produit du réseau électrique en cas de défaut.

Tous les objets éclairés doivent être à un distance d'au moins 10 cm de la lampe.

N'utiliser le produit qu'avec les accessoires compris dans l'étendue de la livraison.

Ne jamais tenter d'ouvrir, d'écraser, de chauffer ou de mettre en feu une pile / un accu. Ne pas jeter au feu.

⌂ Ne charger le produit que dans des pièces fermées, au sec et vastes, à l'abri de matériaux et de liquides inflammables. Le non-respect peut entraîner des brûlures et des incendies.

Les fuites de piles / les liquides dans les accus peuvent entraîner des brûlures chimiques en cas de contact avec des parties du corps. En cas de contact, rincer immédiatement les emplacements concernés avec de l'eau fraîche et contacter immédiatement un médecin.

Ne pas court-circuiter les broches de raccordement et les piles.

⚠ RISQUE D'INCENDIE ET D'EXPLOSION

Ne pas utiliser dans l'emballage.

Ne pas couvrir le produit - risque d'incendie.

Ne jamais exposer le produit à des sollicitations extrêmes, par ex. chaleur, froid extrême, etc.).

Ne pas utiliser sous la pluie ou dans des pièces humides.

⓪ REMARQUES GÉNÉRALES
- Ne pas jeter ou laisser tomber
- Le couvercle de la LED ne peut pas être remplacé. Si le couvercle est endommagé, le produit doit être éliminé.
- La source lumineuse LED ne peut pas être remplacée. À la fin de la durée de vie de la LED, vous devez remplacer toute la lampe.
- Ne pas ouvrir ou modifier le produit ! Les travaux de réparation ne doivent être effectués que par le fabricant ou par un technicien de service chargé de ce travail par le fabricant ou par une personne qualifiée de manière similaire !
- Pour le coupure de l'appareil de l'alimentation électrique, toujours tirer sur la fiche du connecteur et jamais sur le câble.
- Les indications concernant la lampe et l'alimentation ainsi que la tension de réseau sur la prise doivent correspondre à la plaque signalétique.
- La lampe ne doit pas être posée sur le côté de la source lumineuse ou tomber de ce côté.

⓪ BLOC D'ACCU RECHARGEABLE
Le produit contient un bloc d'accu non remplaçable, en cas d'accu vide celui-ci doit être rechargé immédiatement.
Ne fois le chargement complet, arrêter le chargement.
En cas de fuite de la source d'énergie, éliminer le liquide avec des gants de protection et un chiffon sec.

⓪ REMARQUE CONCERNANT L'ENVIRONNEMENT ÉLIMINATION
Éliminez l'emballage par type. Mettez le papier et le papier avec les déchets de papier et le film avec les matières recyclables.
Éliminez le produit inutilisable conformément aux dispositions légales. Le marquage avec le « poubelle » indique que dans l'UE, les appareils électriques ne doivent pas être éliminés avec les déchets domestiques normaux. Utilisez les systèmes de reprise et de collecte de votre commune ou adressez-vous au revendeur auprès de qui l'appareil a été acheté.
Transmettez le produit à un point de collecte spécial pour appareils usagés en vue de son élimination. Ne jetez pas le produit avec les ordures ménagères.
Éliminez toujours les piles / batteries usées conformément aux lois ou exigences locales.
Vous vous acquittez ainsi de vos obligations légales et contribuez à la protection de l'environnement.

⓪ DESCRIPTION DU PRODUIT
1. LED principale
2. Afficha ge du chargement A
3. TOP-LED
4. Bouton de marche / arrêt

5. Molette de variation
6. Articulation rotative 360°
7. Pied de retenue pivotant
8. Crochet repliable
9. Aimants intégrés
10. Douille de chargement avec capuchon en caoutchouc
11. Affichage du chargement B
12. Contacts de chargement pour station de chargement
13. Douille USB type C

⓪ MISE EN SERVICE
Charger complétement avant la première utilisation
Allumer la lampe en appuyant sur le bouton de marche / arrêt :
1x LED principale (avec fonction de molette de variation)
2x TOP-LED
3x arrêt

Affichage LED :
Affichage de charge A pendant le chargement :
- clignotant rouge : mode chargement
- arrêt : bloc d'accu entièrement chargé

Affichage de charge B pendant le chargement et / ou le fonctionnement :
- les LED affichent l'état de charge / la capacité de l'accu

Possibilité d'allumer et de charger simultanément – luminosité limitée

Électronique de panne de courant (fonction de lumière d'urgence) :
Raccorder la lampe à l'état allumé (LED principale) au câble de chargement ou la placer dans la station de chargement (accessoire). La lampe s'éteint automatiquement et s'allume automatiquement en cas de panne de courant (luminosité atténuée pour obtenir une durée d'éclairage longue).

Plateau de chargement:
- Enfiche le câble de chargement de type C dans la douille de chargement, sur le côté inférieur, et le relier au chargeur USB.
- Placer la lampe d'atelier bien droit dans la station pour que les contacts soient correctement connectés.
- Le chargement démarre automatiquement.

CE Le produit est conforme aux exigences des directives européennes.

Sous réserve de modifications techniques. Nous n'endossons aucune responsabilité pour les erreurs d'impression.

Cet appareil, ses accessoires, cordons et batterie ne se jettent pas avec les ordures ménagères. Il doit être remis à un point de collecte approprié. Respectez les lois locales en vigueur. Le recyclage des matériaux aide à préserver les ressources naturelles. Ne jetez pas les piles et les batteries usagées avec les ordures ménagères. Ramenez les piles et les batteries usagées à un point de collecte approprié. Ne jetez pas les équipements électriques et électroniques avec les ordures ménagères. Ramenez les équipements électriques et électroniques à un point de collecte approprié. Ne jetez pas les emballages avec les ordures ménagères. Ramenez les emballages à un point de collecte approprié.
À DÉPOSER À MAGASIN À DÉPOSER EN DÉCHÈTERIE
Points de collecte sur www.quefairedemesdechets.fr
Privilégiez la réparation ou le don de votre appareil !

ES

SEGURIDAD - DECLARACIÓN DE INDICACIÓN
Por favor, observa las siguientes señales y palabras que se emplearán en las instrucciones de servicio, en el producto y en el embalaje:

ⓘ – **Información** | Informaciones prácticas adicionales sobre el producto
◁• – **Indicación** | Este indicación avisa de posibles daños de todo tipo
⚠ – **Cuidado** | Atención - peligro de sufrir lesiones
⚠ – **Aviso** | ¡Atención, peligro! Puede tener como consecuencia heridas graves o la muerte

USO PRESCRITO
El producto se ha concebido como fuente de luz móvil y no está destinado a otras aplicaciones. El producto está destinado exclusivamente al uso privado en el hogar y no es apto para uso comercial ni para la iluminación de habitaciones en el hogar sino debe utilizar sólo como se describe en las instrucciones de uso. El uso al margen de estas informaciones no se considera como prescrito y puede causar daños materiales o lesiones personales. No aceptamos ninguna responsabilidad respecto de los daños causados por el uso incorrecto o no prescrito.

⚠ INDICACIONES DE SEGURIDAD GENERALES

Este producto puede ser utilizado por niños a partir de 8 años y por personas con capacidades físicas, sensoriales o mentales reducidas o con falta de experiencia si se les informa de su empleo seguro y conocen sus peligros. Los niños no deben jugar con el producto. La limpieza y los cuidados no deben correr a cargo de los niños sin vigilancia.

Mantenga a los niños alejados del producto y de su embalaje. El producto no es un juguete. Los niños deben estar vigilados para garantizarse que no jueguen con el producto o el embalaje.

Evitar las heridas de los ojos; no mirar directamente en el haz de luz ni alumbrar el rostro de otras personas. Si esto sucediera durante un tiempo excesivo, se podría en peligro la retina por causa de la porción de luz azul.

No tocar nunca un dispositivo conectado a la red de corriente con las manos mojadas o si éste hubiera caído al agua. En este caso debe desconectarse primero el seguro o fusible de toda la casa y desenchufar seguidamente.

No emplear nunca en entornos susceptibles de explosión, donde se encuentren líquidos inflamables, polvos o gases.

No sumerja el producto nunca en agua u otros líquidos.

Emplee solo una toma bien accesible para que el producto pueda desconectarse de la red de corriente inmediatamente en caso de fallo.

Todos los objetos iluminados deben encontrarse mínimamente a 10 cm de la lámpara.

Emplear el producto sólo con los accesorios que forman parte del volumen de suministro.

No intente nunca abrir una pila o acumulador, aplastarla, calentarla ni quemarla. No arrojar al fuego.

⌂ El producto solamente debe cargarse en estancias cerradas, secas, amplias y alejadas de materiales y líquidos inflamables. La no observación puede tener como consecuencia quemaduras e incendios.

Las pilas con fugas o el líquido de los acumuladores pueden causar quemaduras químicas al entrar en contacto con miembros del cuerpo. Al entrar en contacto, enjuagar inmediatamente con agua fresca y ponerse en contacto con dilación con el médico.

No crear un cortocircuito entre la terminal de conexión y las pilas.

⚠ PELIGRO DE INCENDIO Y EXPLOSIÓN

No lo emplee en su embalaje.

No cubra el producto; peligro de incendio.

El producto no debe someterse nunca a esfuerzos extremos como, por ejemplo, calor y frío intensos, fuego, etc.

No emplear bajo la lluvia o en locales húmedos.

⓪ INDICACIONES GENERALES
- No arrojar ni dejar caer
- La cobertura del LED no es substituible. Si se daña la cobertura, debe desecharse el producto.
- La fuente de luz del LED no es substituible. Cuando concluya la vida útil de la fuente de luz o bombilla, debe substituirse la lámpara completa.
- ¡No abrir ni modificar el producto! Las reparaciones sólo deben ser llevadas a cabo por el fabricante o por un técnico de servicio por el encargado o por una persona cualificada de modo semejante.
- Desconecte el dispositivo de la red de corriente solo tirando del enchufe o desde el compartimento del conector, nunca del cable.
- Las indicaciones relativas a la lámpara, el bloque de alimentación así como la tensión de red de la toma de corriente deben coincidir con lo indicado en la placa de tipo.
- La lámpara no debe colocarse por el lado de la fuente de luz o caer por este lado.

⓪ CONJUNTO DE PILAS RECARGABLES
El producto contiene un conjunto de pilas o acumuladores no reemplazables; en caso de acumuladores agotados, recíclaquelos inmediatamente.
Desconecte cuando la carga se haya completado.
Si se da una fuga en la fuente de energía, retire el líquido con guantes protectores y un paño seco.

⓪ INDICACIÓN RELATIVA AL MEDIO AMBIENTE | ELIMINACIÓN
Elimine el embalaje después de clasificar sus materiales. La cartulina y el cartón deben desecharse con el papel viejo mientras que la lámina debe ir a la sección de reciclado de estos materiales.
Elimine el producto ya inservible observando las prescripciones legales. Si ve el símbolo "cubo de basura", indica que los aparatos eléctricos no deben eliminarse en la UE con la basura doméstica normal. Sírvase de los sistemas de devolución o colecta de su comunidad o dirijase al comercio en el que compró el producto. Entregue el producto para su eliminación a un centro de eliminación especial para aparatos viejos. No arrojar el producto a la basura doméstica.
Elimine las pilas o acumuladores agotados siempre observando las leyes y exigencias locales.
De este modo cumplirá sus obligaciones legales y cooperará a la preservación medioambiental.

⓪ DESCRIPCIÓN DEL PRODUCTO
1. LED principal
2. Señalización de carga A
3. TOP-LED
4. Interruptor de conex./desc.
5. Rueda/dia de atenuación
6. Articulación con giro de 360°
7. Pie de sujeción orientable
8. Gancho plegable
9. Imanes integrados
10. Toma de carga con cobertura de goma
11. Señalización de carga B
12. Contactos de carga para estación de carga
13. Toma USB del tipo C

⓪ PUESTA EN SERVICIO
Antes del primer empleo cargar completamente
Conectar la lámpara pulsando el interruptor de conex./desc.:
una vez: LED principal (con la función de la ruedecilla de atenuación)
dos veces: TOP-LED
tres veces: desconexión
Señalización LED:
Señalización de carga A durante la carga:
- rojo parpadeante: modo de carga
- desconexión: conjunto de pilas o acumuladores completamente cargado

Señalización de carga B durante la carga y/o el servicio:
- señalización LED del estado de carga / capacidad de acumuladores conec.

Es posible iluminar y cargar simultáneamente – queda limitada la potencia de la luz.
Dispositivo electrónico de caída de corriente de red (función de luz de emergencia):
Enchufar la lámpara estando conectada (LED principal) al cable de carga o bien ponerla en la estación de carga (accesorio). La lámpara se desconecta automáticamente y se conecta automáticamente de nuevo en caso de caída de la corriente de red (la potencia de la luz queda atenuada a fin de conseguir una duración de luz prolongada).
Bandeja de carga:
- El cable de carga del tipo C se inserta en la toma de carga por la parte inferior y se conecta con el dispositivo de carga USB.
- La lámpara de taller se coloca derecha en la estación para que los contactos de carga justamente contacten bien.
- La carga se inicia automáticamente.

CE El producto observa las exigencias de las directivas de la UE.

Reservado el derecho a introducir cambios técnicos. No aceptamos ninguna responsabilidad por errores de impresión.

PT

SEGURANÇA - EXPLICAÇÃO DAS INDICAÇÕES
Observe os seguintes símbolos e palavras utilizados no manual de instruções, no produto e na embalagem:

ⓘ – **Informação** | Informações adicionais úteis sobre o produto
◁• – **Indicação** | Esta indicação avisa de possíveis perigos de qualquer tipo
⚠ – **Cuidado** | Atenção - Perigo, pode causar ferimentos
⚠ – **Aviso** | Atenção – Perigo! Pode causar ferimentos graves ou morte

UTILIZAÇÃO CORRETA
O produto serve de fonte de luz móvel e não se destina a outras aplicações. O produto destina-se exclusivamente ao uso privado em ambientes domésticos e não se destina à utilização comercial nem ao adequa à iluminação de espaços domésticos e apenas à utilização como descrito no manual de utilização. A utilização fora desta informação não é considerada como correta, o que pode causar danos materiais ou pessoais. Não assumimos qualquer responsabilidade por danos causados por utilização errada ou indevida.

⚠ INSTRUÇÕES DE SEGURANÇA GERAIS

Este produto pode ser usado por crianças a partir dos 8 anos de idade e por pessoas com capacidades físicas, sensoriais ou mentais limitadas ou falta de experiência e conhecimento, se forem instruídas sobre a utilização segura do dispositivo e conheçam os perigos. As crianças não devem brincar com o produto. Os trabalhos de limpeza e de manutenção não devem ser realizados por crianças sem supervisão.

Manter as crianças afastadas do produto e da embalagem. O produto não é um brinquedo. As crianças devem ser supervisionadas para garantir que não brincam com o produto ou com a embalagem.

Evitar lesões oculares - nunca olhe diretamente para o feixe de luz nem direcione a luz para o rosto de outras pessoas. Se tal ocorrer durante muito tempo, a percentagem de luz azul pode causar perigo para a retina.

Nunca tocar num aparelho ligado à corrente elétrica com as mãos húmidas ou caso este tenha caído na água. Neste caso, primeiro desligar a proteção doméstica e de seguida puxar a ficha de rede.

Nunca utilizar em ambientes sujeitos a risco de explosão nas quais estejam presentes líquidos, pós ou gases combustíveis.

Nunca imergir o produto em água ou outros líquidos.

Utilizar apenas uma tomada de fácil acesso para que o produto possa ser rapidamente desligado da corrente elétrica em caso de avaria.

Todos os objetos iluminados devem estar afastados pelo menos 10 cm da lanterna.

Utilize o produto exclusivamente com o acessório incluído no volume de fornecimento.

Nunca tente abrir, esmagar, aquecer ou queimar uma pilha / pilha recarregável. Não atirar para o fogo.

⌂ O produto pode apenas ser carregado apenas em espaços fechados, secos e amplos, afastado de materiais e líquidos combustíveis. A inobservância pode causar queimaduras e incêndio.

A fuga de líquido da bateria / pilha recarregável pode causar queimaduras se entrar em contacto com partes do corpo. Em caso de contacto, lave imediatamente as áreas afetadas com água fresca e contacte imediatamente um médico.

Não curto-circuitar os bornes de ligação e as pilhas.

⚠ PERIGO DE INCÊNDIO E EXPLOSÃO

Não utilizar dentro da embalagem.

Não cobrir o produto - Perigo de incêndio.

Nunca sujeitar o produto a sobrecargas extremas, p. ex., calor ou frio extremo, chama, etc.

Não utilizar à chuva ou em espaços húmidos.

⓪ INDICAÇÕES GERAIS
- Não atirar ou deixar cair
- A cobertura do LED não é substituível. Em caso de danos na cobertura, o produto deverá ser eliminado.
- A fonte de luz LED não é substituível. Quando terminar a sua vida útil do LED, é necessário substituir toda a lanterna.
- Não abrir nem modificar o produto! Os trabalhos de reparação podem apenas ser realizados pelo fabricante ou por um técnico de serviços encarregue por ele ou por uma pessoa igualmente qualificada.
- Desligar o aparelho da alimentação de corrente apenas puxando pela ficha pela caixa da ficha, nunca pelo cabo.
- Indicações relativas à lanterna, fonte de alimentação, assim como tensão de rede na tomada devem coincidir com a placa de características.
- A lanterna não pode ser colocada no lado da fonte de iluminação ou cair nesse lado.

⓪ BATERIA RECARREGÁVEL
O produto contém uma bateria não substituível, se a bateria estiver vazia recarregue-a imediatamente.
Desligue do carregamento após o carregamento completo.
Em caso de fuga da fonte de energia, remova o líquido com luvas de proteção e um pano seco.

⓪ INDICAÇÕES RELATIVAS AO MEIO AMBIENTE | ELIMINAÇÃO
Elimine a embalagem de acordo com o seu tipo: Papelão e cartão junto com o papel velho, película junto com plásticos.
Elimine o produto inutilizável conforme as disposições legais. O símbolo do „caixote do lixo" indica que, na UE, os aparelhos elétricos não podem ser eliminados em conjunto com o lixo doméstico normal. Utilizar os sistemas de devolução e recolha do seu município ou contactar o revendedor onde o produto foi adquirido. Para a eliminação, encaminhar o produto para um ponto de recolha especial para aparelhos usados. Não juntar o produto ao lixo doméstico.
Elimine as pilhas / baterias usadas sempre de acordo com a legislação ou requisitos locais.
Desta forma, cumpre as suas obrigações legais e contribui para a proteção do meio ambiente.

⓪ DESCRIÇÃO DO PRODUTO
1. LED principal
2. Indicador de carga A
3. LED SUPERIOR
4. Botão de ligar/desligar
5. Roda de regulação
6. Articulação rotativa 360°
7. Base de montagem rotativa
8. Gancho retrátil
9. Ímanes integrados
10. Tomada de carregamento com cobertura de borracha
11. Indicador de carga B
12. Contactos de carregamento para estação de carregamento
13. Tomada USB Type-C

⓪ COLOCAÇÃO EM FUNCIONAMENTO
Carregar totalmente antes de utilizar pela primeira vez

Ligar a luminária, premindo o botão de ligar/desligar:
1x LED principal (com função de roda de regulação)
2x LED SUPERIOR
3x Desligar

Visor LED:
Indicador de carga A durante o carregamento:
- vermelho intermitente: modo de carregamento
- desligado: bateria completamente carregada

Indicador de carga B durante o carregamento e/ou funcionamento:
- O LED indica estado de carga/capacidade da bateria
- É possível iluminar e carregar em simultâneo – A luminosidade é limitada

Eletrónica de falha de rede (função de luz de emergência):
Ligar a luminária ao cabo de carga quando é ligada (LED principal) ou colocá-la na estação de carga (acessório). A luminária desliga-se e liga-se automaticamente em caso de falha de energia (a luminosidade é reduzida para alcançar uma longa duração da iluminação).

Tabuleiro de carregamento:
- Ligar o cabo de carregamento Type-C à tomada de carregamento na parte de baixo e ligá-lo ao carregador USB.
- Colocar a luz da oficina diretamente na estação para que os contactos de carregamento façam o contacto adequado.
- O carregamento começa automaticamente.

CE O produto cumpre os requisitos das diretivas UE.

Sujeito a alterações técnicas. Não nos responsabilizamos por erros de impressão.

SV

SÄKERHET - FÖRKLARING TILL ANVISNINGAR
Beakta följande symboler och signalord som finns i bruksanvisningen, på produkten och på förpackningen:

ⓘ – **Information** | Nyttig extrainformation om produkten
◁• – **Obs** | Denna anvisning varnar för alla typer skador
⚠ – **Försiktigt** | Se upp – risk för personskador
⚠ – **Varning** | Se upp – fara! Om denna anvisning inte beaktas kan detta leda till svåra personskador eller dödsfall

AVSEDD ANVÄNDNING
Produkten används som mobil ljuskälla och är inte avsedd för andra ändamål. Produkten är endast avsedd för privat bruk i hushållet och är inte avsedd för kommersiellt bruk eller för rumsbelysning i hemmet. Den ska endast användas på det sätt som beskrivs i bruksanvisningen. All annan användning räknas som ej avsedd och kan leda till icke- eller personskador. Vi ansvarar inte för skador som uppstår till följd av felaktig resp. ej avsedd användning.

⚠ ALLMÄNNA SÄKERHETSANVISNINGAR

Denna produkt kan användas av barn från 8 år och av personer med nedsatt fysisk, sensorisk eller mental förmåga eller av personer utan tillräcklig erfarenhet av eller kunskap om produkten, såvida de har instruerats i hur produkten används och känner till farorna. Barn får inte leka med produkten. Barn får inte rengöra eller sköta produkten utan att de hålls under uppsikt.

Håll barn borta från produkten och förpackningen. Produkten är ingen leksak. Håll barn under uppsikt så att de inte leker med produkten eller förpackningen.

Undvik ögonskador – titta aldrig i ljusstrålen och ljs aldrig andra personer i ansiktet. Om detta sker under längre tid kan andelen blått ljus skada näthinnan.

Använd inte produkten i områden med explosionsrisk eller där det förekommer brännbara vätskor, brännbart damm eller brännbara gaser.

Sänk aldrig ned produkten i vatten eller andra vätskor.
Ala belysta föremål måste finnas på minst 5 cm avstånd från lampan.
Produkten får endast användas med de tillbehör som ingår i leveransen.
Felaktigt isatta batterier kan läcka och/eller orsaka brand/explosion.
Batterier ska förvaras oåtkomligt för barn: Risk för sväljning resp. kvävning.
Försök aldrig att öppna, klämma, värma upp eller tända ett batteri. Kasta inte i eld.
Tänk på att sätta i batterierna med polerna i rätt riktning.
Läckande batterivätska kan orsaka frätskador om den kommer i kontakt med kroppsdelar. Vid kontakt ska du genast spola berörda ställen med mycket vatten och kontakta läkare.
Anslutningsklämmor och batterier får inte kortslutas.
Ej uppladdningsbara batterier får inte laddas.
Uppladdningsbara batterier får endast laddas under uppsikt av vuxen och måste tas ut ur apparaten före laddning.

⚠ RISK FÖR BRAND OCH EXPLOSION

Använd inte produkten när den ligger i förpackningen.
Täck inte över produkten – brandfara.
Utsätt inte produkten för extrem överbelastning, t.ex. extrem värme, kyla, brand eller liknande.
Använd inte i regn eller i vårtum.

ⓘ ALLMÄN INFORMATION

- Kasta inte eller tappa inte produkten.
- LED-skyddet kan inte bytas. Om skyddet är skadat måste produkten bortskaffas.
- LED-ljuskällan kan inte bytas. När ljuskällan är uttänd måste hela lampan bytas.
- Öppna och modifiera inte produkten! Reparationsarbeten får endast utföras av tillverkaren eller av auktoriserad servicetekniker eller en person med jämförbar kvalifikation.
- Lampan får inte läggas på sidan med ljuskällan eller vätta på denna sida.

ⓘ BATTERIER

- Byt alltid alla batterier samtidigt och använd alltid likvärdiga batterier.
- Använd inte batterierna om produkten verkar vara skadad.
- Batterierna är inte uppladdningsbara. Kortslut inte batterier.
- Stå från produkten innan du byter batterier.
- Gamla eller tomma batterier ska genast tas ut ur lampan.

ⓘ MILJÖINFORMATION / AVFALLSHANTERING

Kätkoras förpackningen. Papper och kartong rökras som pappersavfall, folie kan lämnas i till återvinningscentral.

Avfallshanera den utgjorda produkten enligt gällande föreskrifter. Symbolen "Soptunna" hänvisar till att den elektriska produkten inte får avfallshanteras tillsammans med vanligt hushållsavfall inom EU. Använd återlämnings- och samlingssystemen för kommunal eller kontakta återförsäljaren där du köpte produkten.

Lämna produkten på en återvinningsstation för avfallshantering av utgjorda elektriska produkter. Produkten är energiförbrukande och måste kastas i hushållssoporna.

Avfallshantera använda batterier/uppladdningsbara batterier enligt lokala lagar eller bestämmelser.

⚠ Se till att filter du lagen och bdrar till miljöskydd.

Pidä tuote ja pakkaus lasten ulottumattomissa Tämä tuote ei ole leikkikalu. Lapsia on valvottava sen varmistamiseksi, etteivät he pääse leikkimään tuotteen tai pakkauksen kanssa.
Vältä silmävauriot - älä koskaan katso suoraan valonsäteeseen tai suuntaa valoa muiden ihmisten kasvoihin. Mikäli näin tapahtuu pitkään, sinisen valon osuus voi aiheuttaa verkkokalvon vaurioitumisen.
Älä koskaan vie räjähdysalttiisen ympäristöön, missä on palava nesteitä, pölyä tai kaasuja.
Älä koskaan opota tuotetta veteen tai muihin nesteisiin.
Kaikkien valaistavien esineiden on oltava vähintään 5cm etäisyydellä valaisimesta.
Käytä tuotetta vain sen mukana tulleiden lisätarvikkeiden kanssa.
Epäasianmukaisesti käytettyinä paristot voivat vuotaa ja/tai aiheuttaa tulipalon/räjähdyksen.
Säilytä paristoja lasten ulottumattomissa: Nielemis- ja tukehtumisvaara.
Älä koskaan yritä avata, rutistaa, kuumentaa tai polttaa paristoa/akkua. Älä heitä tuleen.
Kun asetat paristoja sisään, varmista ehdottomasti, että ne tulevat navat oikeinpäin.
Vuotava paristo-/akkuneste voi iholle tai silmiin joutuessaan aiheuttaa niiden syöpymisen. Kosketuksessa paristo-/akkunesteeseen on kyseinen kohta huuhdeltava puhtaalla vedellä ja mentävä välittömästi lääkäriin.
Liittimiä ja paristoja ei saa oikosulkea.
Tavallisia paristoja ei saa ladata.
Uudelleen ladattavissa olevia paristoja saa ladata vain aikuisen valvonnassa ja ne on poistettava laitteesta ennen latausta.

⚠ PALO- JA RÄJÄHDYSVAARA

Älä käytä pakkauksen sisällä.
Älä peitä tuotetta - palovaara.
Älä koskaan altista tuotetta äärimmäiselle rasitukselle, kuten äärimmäinen kuumuus, kylmyys, tuli, jne.
Älä käytä sateessa tai kosteissa tiloissa.

ⓘ YLEISIÄ OHJEITA

- Ei saa heittää eikä pikästä putoamaan.
- LED-suojusta ei ole vaihdettavissa. Suojakuvun ollessa vaurioitunut on tuote hävitettävä.
- LED-lamppu ei ole vaihdettavissa. Kun LED on tullut käyttökiinalä päähän, on koko valaisin vaihdettava.
- Älä avaa tuotetta äläkä tee siihen mitään muutoksia! Kunnostustyöt saa tehdä vain valmistaja tai sen

valtuuttama huoltoteknikko tai vastaavan pätevyyden omaava henkilö.
- Valaisinta ei saa asettaa lampupuoli alaspäin eikä se saa päästä kaatumaan näin.

ⓘ PARISTO

- Vaihda aina kaikki paristot kerralla ja käytä samanarvoisia paristoja.
- Älä käytä paristoja, jos tuote näyttää olevan vaurioitunut.
- Paristoja ei voi ladata uudelleen. Älä oikosulje paristoja.
- Ennen kuin vaihdat paristot, kytke tuote pois päältä.
- Poista käytetyt tai tyhjät paristot välittömästä valaisimesta.

ⓘ TYMPÄRISTÖOHJEET | HÄVITTÄMINEN

Hävitä pakkaus lajittelulla. Pahvi ja kartonki paperikeräykseen, muovi muovikeräykseen.

Hävitä käytettävä tuote taloksi käytössä olevien mukaisesti. Yhtenäisen jätepaltan kuvan tarkoittaa, että EU:ssa sähkölaitteita ei saa hävittää tavallisen kotitalousjätteen mukana. Käytä kuntasi palautus- tai keräysjärjestelmiä tai ota yhtä myyjälle, jolta tuote ostettiin.

Ole tuote hävittävästä käytystä laitelle turkottaisun kerityspisteeseen. Älä laita tuotetta tavallisen sekäjätteen joukkoon.

Hävitä käytetyt paristot/akut aina paikallisten lakien tai vaatimusten mukaisesti.

Näin täyttät lainmukaiset velvoitteesi ja suojelet osaltasi ympäristöä.

ⓘ TUOTTEEN KUVAUS

1. Pitä-LED
2. Latauksyöttö A
3. TOP-LED
4. Virtapainike
5. Himmennysyöttö
6. Kätkinkiinnel 360
7. Kätkinnettävä tukojalka
8. Ulkoa käännettävä kuukku
9. Integroidut magneetit
10. Latausvälkin, kuminen suojus
11. Latausnäyttö B
12. Latauksenen latauskosketimet
13. USB-tyyppi-C-liitin

ⓘ KÄYTTÖÖNOTTO

Laitettava täytäen ennen ensimmäistä käyttökertaa

Sytytä valaisin virtapainikeella painamalla:

1x pää-LED (himmennysyövä toiminnolla)
2x TOP-LED
3x sammutus

LED-näyttö:

Latausnäyttö B latauksen aikana:
- vilkkuu punaisena: latausta
- sammunut: akku ladattu täyteen

Latausnäyttö B latauksen jälkeä käytön aikana:
- LED osoittaa latauslitiöin/akkupaisteetin

Valinna ja latausa on mahdollista samanaikaisesti > valaisuvoima rajoittuu

Virtakatkoselekroniikka (varavalotoimintu):

Jos valaisin sytytettyä (pää- LED latauskaapelin tai aseta latausasemaan (lisätarvike). Valaisin sammuu automaattisesti ja syttyy automaattisesti virtakatkoksessa (valaisuvoima on himmeämpi, mitä saavottaan pitkä valoisuuskä).

Latausaika:

- Liitä tyypin C latauskaapeli alapuolen latausliittimeen ja yhdistä USB-laturin.
- Aseta työvalaisin asemaan suoraan, jotta latauskosketimet osuvat oikein.
- Latausa alkaa automaattisesti.

⚠ Tuote vastaa EU direktiivien vaatimuksia.

Pöldämme sikauden tekniset muutokset. Toimituksen ja vastaa paimenrhetkä.

bini. Il prodotto non è un giocattolo. I bambini devono essere sorvegliati per accertarsi che non usino il prodotto e l'imballo come un giocattolo.
Evitare lesioni agli occhi - non fissare mai direttamente il raggio luminoso né dirigerlo sul viso di altre persone. Un'esposizione prolungata alle particelle di luce blu potrebbe danneggiare la retina.
Non toccare mai un apparecchio collegato alla rete elettrica con le mani bagnate o qualora sia caduto in acqua. In questo caso, disinserire prima il fusibile generale, quindi scollegare la spina elettrica.
Non impiegare mai in ambienti a rischio di esplosione, in cui sono presenti liquidi, polveri o gas infiammabili.
Non immergere mai il prodotto in acqua o altri liquidi.
Utilizzare soltanto una presa elettrica facilmente accessibile per poter scollegare il prodotto rapidamente dalla rete elettrica in caso di anomalia.
Tutti gli oggetti illuminati devono trovarsi al almeno 10 cm di distanza dalla lampada.
Utilizzare il prodotto esclusivamente insieme agli accessori forniti in dotazione.
Non tentare mai di aprire una batteria, né di schiacciarla, riscaldarla o incendiarla. Non gettarla nel fuoco.

⚠ Il prodotto deve essere ricaricato soltanto in ambienti chiusi, asciutti e spaziosi, lontano da materiali e liquidi infiammabili. La mancata osservanza di quest'avvertenza può provocare incendi e ustioni.
Il liquido fuoriuscito dalla batteria può provocare corrosione cutanea in caso di contatto con una parte del corpo. In caso di contatto, sciacquare immediatamente i punti interessati con acqua pulita e rivolgersi subito a un medico.
Non cortocircuitare i morsetti né le batterie.

⚠ PERICOLO DI INCENDI E DI ESPLOSIONI

Non utilizzarlo all'interno della confezione.
Non coprire il prodotto – pericolo d'incendio.
Non esporre mai il prodotto a sollecitazioni estreme, ad es. caldo o freddo estremo, incendio ecc.
Non utilizzare sotto la pioggia o in ambienti umidi.

ⓘ NOTE GENERALI

- Non lanciarlo e farlo cadere
- La copertura del LED non è sostituibile. In caso di danneggiamento, smaltire il prodotto.
- La fonte luminosa del LED non è sostituibile. Nel momento in cui la durata di vita del LED si conclude, è necessario sostituire tutta la lampada.
- Non aprire né modificare il prodotto! I lavori di riparazione devono essere effettuati esclusivamente dal

SIKKERHET – FORKLARING AV SYMBOLER OG HENVISNINGER

Vær oppmerksom på følgende tegn og ord som brukes i bruksanvisningen, på produktet og på emballasjen:

ⓘ > **Informasjon** | Nyttig tilleggsinformasjon om produktet

⚠ > **Henvisning**| Denne henvisningen advarer mot alle mulige skader

⚠ > **Forsiktig** | DBS – Farlig situasjon kan føre til personskader

⚠ > **Advarsel** | DBS – Farlig situasjon! Kan føre til alvorlige personskader eller død

BEREGNET BRUK

Produktet skal brukes som mobil lyskilde og er ikke beregnet til andre bruksformål. Produktet er utelukkende egnet for privat bruk i husholdninger og verken for kommersiell bruk eller for belysning av rom i husholdninger, og kun for bruk som er beskrevet i denne bruksanvisningen. Bruk som ikke er nevnt i denne informasjonen anses ikke som beregnet bruk og kan forårsake materielle skader eller personskader. Vi påtar oss ikke ansvar for skader som er forårsaket av feil bruk eller ikke beregnet bruk.

⚠ GENERELLE SIKKERHETSANVISNINGER

Dette produktet kan brukes av barn fra 8 år og av personer med nedsatte fysiske, sensoriske eller mentale evner eller manglende erfaring eller kunnskap, hvis slike personer har fått opplæring i sikker bruk av produktet og forstår farene som er tilknyttet bruken. Barn skal ikke leke med produktet. Rengjøring og vedlikehold skal ikke utføres av barn, med mindre de er under tilsyn.
Hold barn unna produktet og emballasjen. Produktet er ikke noe leketøy. Pass på at barn ikke leker med produktet eller emballasjen.
Unngå skader på øynene - Ikke se direkte inn i lysstrålen, og du må ikke rette lyset mot ansiktet til andre personer. Hvis dette skjer for lenge, kan andelen av blått lys skade netthinnen.
Det skal aldri brukes i eksplosjonsfarlige omgivelser hvor det finnes brennbare væsker, støv eller gasser.
Produktet skal aldri dyppes ned i vann eller andre væsker.
Alle gjenstander som belyses må befinne seg i en avstand på minst 5 cm fra lykten.
Produktet skal bare brukes med tilbehør som er inkludert i leveransen.
Batterier som er satt inn på feil måte kan lekke og / eller forårsake en brann / eksplosjon.
Batterier skal oppbevares utilgjengelig for barn: Fare for svelging eller kvelning.
Du må aldri forsøke å åpne, knuse, varme opp eller brenne et batteri. Må ikke kastes i åpen ild.
Når du legger inn batteriene, må du passe nøye på at batteriene legges inn med polene i riktig retning.
Batterivæske som renner ut kan forårsake etseskader hvis den kommer i kontakt med kroppsdeler. Ved kontakt skal de berørte stedene straks skylles med rikelige

kontakt legge umiddelbart.
Ikke kortslutt koplingsklemmer og batterier.
Ikke oppladbare batterier skal ikke lades.
Oppladbare batterier skal bare lades under tilsyn av voksne og må fjernes fra enheten før lading.

⚠ FARE FOR BRANN OG EKSPLOSJON

Skal ikke brukes i emballasjen.
Ikke dekk til produktet - brannfare.
Produktet skal aldri utsettes for ekstreme belastninger, f.eks. ekstrem varme, kulde, ild osv.
Skal ikke brukes i regnvær eller i våtrom.

ⓘ GENERELLE ANVISNINGER

- Ikke kast den eller la den falle i bakken.
- LED-dekselet er ikke utskiftbart. Hvis dekselet er skadet må produktet kasseres.
- LED-lyskilden er ikke utskiftbar. Når LED-enn brøndet ender, må hele lampen skiftes ut.
- Produktet skal ikke åpnes eller endres! Reparasjoner skal kun utføres av produsenten, en servicetekniker som er autorisert av ham eller en person med lignende kvalifikasjoner.
- Lykten skal ikke legges på siden der lyskilden befinner seg eller vette over til denne siden.

ⓘ BATTERIER

- Batterier skal alltid skiftes ut komplett som sett, og bruk alltid batterier av samme type.
- Batterier skal ikke brukes hvis produktet ser ut til å være skadet.
- Engangsbatterier kan ikke lades igjen. Ikke kortslutt batterier.
- Stå av produktet før du skifter batterier.
- Ta bruke eller tomme batterier umiddelbart ut av lykten.

ⓘ MILJØINFORMASJON | AVFALLSBEHANDLING

Emballasjen skal kildesorteres. Papp og kartong til papirinnsamlingen, folie til plastinnsamlingen.

Kasser det utrukkbare produktet i henhold til gjeldende nasjonale bestemmelser. Symbolet «søppelbunn» angir, at i EU skal elektrisk utstyr ikke kastes i vanlig husholdningsavfall. Bruk lokale retur- og innsamlingssystemer, eller kontakt forhandleren der produktet ble kjøpt.

Produktet skal leveres til et spesielt samlested for avfallsbehandling av gammelt utstyr. Ikke kast produktet i husholdningsavfallet.

Brukte batterier / oppladbare batterier skal alltid kasseres i henhold til lokale lover eller forskrifter.

⚠ Se til at du gjør din lovbestemte plikter og yter ditt bidrag til miljøvern.

ⓘ PRODUKTBESKRIVELSE

1. Hoved-LED
2. Ledeinnikator A
3. TOP-LED
4. På-/Av-taat
5. Dimmerbut
6. Dreiebeld 360
7. Svingbar holdefot
8. Krok som kan slås ut
9. Integrerte magneter
10. Ledeinnkatt med gummidekset
11. Ledeindikator B
12. Ledekontakter for ladestasjon
13. USB-type-C-kontakt

ⓘ TA I BRUK

Må lades helt opp før den brukes for første gang

Slå på lykten med et trykk på På-/Av-taaten:

1x hoved-LED (med dimmerfyl-funksjon)
2x TOP-LED
3x av

LED-indikator:

Ladeindikator A under lading:
- rødt blinkende: Lademodus
- av: Batteripakken er fulladet

Ladeindikator B under lading og/eller drift:
- LED viser ladestatus / batteripakspeiler

NL

VEILIGHEID - TOELICHTING BIJ DE AANWIJZINGEN

Houd rekening met onderstaande tekens en woorden, die in de gebruiksaanwijzing, op het product en op de verpakking gebruikt worden:

ⓘ > **Informatie** | Nuttige aanvullende informatie over het product

⚠ > **Aanwijzing** | Deze aanwijzing waarschuwt voor alleriei mogelijke schade

⚠ > **Voorzichtig** | Let op - door niaiciò kan letsel worden veroorzaakt

⚠ > **Waarschuwing** | Let op – risico! Kan zeer ernstig of fatsal letsel veroorzaken

BEOOGD GEBRUIK

Het product dient als mobiele lichtbron en is niet bestemd voor het gebruik in andere toepassingen. Het product is uitsluitend bestemd voor gebruik in de huishouding en dus niet voor zakelijk gebruik en ook niet als ruimteverlichting in de huishouding. Alleen het gebruik zoals beschreven in de gebruiksaanwijzing is toegestaan. Een andere toepassing dan vermeldt in deze informatie wordt niet beschouwd als oneigenlijk. Dit kan materiële schade en lichamelijk letsel veroorzaken. Wij nemen niet aansprakelijk worden gesteld voor schade dat als gevolg van een onjuist of oneigenlijk gebruik is ontstaan.

⚠ ALGEMENE VEILIGHEIDSVOORSCHRIFTEN

Dit product mag door kinderen vanaf 8 jaar en door personen met beperkte lichamelijke, zintuiglijke of mentale vermogens of weinig ervaring en/of kennis worden gebruikt indien zij onder toezicht staan of over een veilig gebruik van het apparaat worden geïnstruerd en de mogelijke gevaren kennen. Kinderen mogen niet met het product spelen. De reiniging en het onderhoud door kinderen laten uitvoeren als zij niet onder toezicht staan.
Houd kinderen uit de buurt van het product en de verpakking. Het product is geen speelgoed. Bij kinderen moet erop worden gelet dat ze niet met het product c.q. de verpakking gaan spelen.
Oogletsel voorkomen - nooit rechtstreeks in de lichtstraal kijken of andere personen in het gezicht schijnen. Als dit te lang duurt, kan door de blauwlichtaandelen gevaar voor het netvlies ontstaan.
Nooit een op het elektriciteitsnet aangesloten apparaat met natte handen vastpakken of vanneer het in het water is gevallen. In dit geval eerst de zekering in uw huis uitschakelen en vervolgens de stekker uit het stopcontact trekken.
Nooit in een explosiegevaarlijke omgeving gebruiken, waar brandbare vloeistoffen, stof of gassen aanwezig zijn.
Het product nooit in water of andere vloeistoffen onderdompelen.
Alleen een goed toegankelijk stopcontact gebruiken, zodat de stekker van het product in geval van een storing snel uit het stopcontact kan worden getrokken.
Alle beschenen voorwerpen moeten minstens 10 cm van de lamp verwijderd zijn.
Het product uitsluitend met de meegeleverde toebehoren gebruiken.
Probeer nooit om een batterij/accu te openen, te pletten, te verhitten of in brand te stekken. Niet in het vuur gooien.

⌂ Het product mag uitsluitend in gesloten, droge en grote ruimtes geladen worden, ver van brandbare materialen en vloeistoffen. Het niet naleven kan brandwonden en brand veroorzaken.
Gelekte batterij-/accuvloeistof kan bij contact met lichaamsdelen etsverwondingen veroorzaken. Bij huidcontact de betreffende plaatsen onmiddellijk met schoon water afspoelen en direct een arts raadplegen.
Aansluitklemmen en batterijen niet kortsluiten.

⚠ GEVAAR VOOR BRAND OF EEN EXPLOSIE

Niet gebruiken terwijl het product nog in de verpakking zit.
Product niet afdekken - brandgevaar.
Het product nooit aan extreme belastingen zoals bijv. extreme hitte, kou, vuur enz. blootstellen.
Nooit in de regen of in vochtige ruimten gebruiken.

ⓘ ALGEMENE AANWIJZINGEN

- Niet mee gooien of laten vallen
- De LED-afdekking kan niet worden vervangen. Als de afdekking beschadigd is, moet het product als afval worden verwijderd.
- De LED-lichtbron kan niet worden vervangen. Als de levensduur van de LED eindigt, moet de complete lamp worden vervangen.
- Product niet openen of modificeren! Reparatiewerzaaheden mogen alleen door de producent of een daardoor aangewezen servicemeetuur of een vergelijkbaar gekwalificeerde persoon worden uitgevoerd.
- De stekker van het apparaat mag alleen aan de stekker uit of uit de stekkerdoos worden gestoken, maar moet aan de kabel, uit het stopcontact worden getrokken.
- De gegevens voor de lamp en eentuigen, evenals de netspanning op het stopcontact moeten met het typeplaatje overeenkomen.
De lamp mag niet op de kant van de lichtbron worden gelegd of op deze kant vallen.

ⓘ OPLAADBARE ACCUPACK

Het product bevat een niet-vervangbare accupack. Zodra de accu leeg is, dient de ommiddellijk weer opladen.
De accu leeftoppen van de oplader zodra deze is opgeladen.
Wanneer sprake is van een lekkende energiebron, de vloeistof met handschoenen aan met een droge doek verwijderen.

ⓘ INSTRUCTIES VOOR HET MILIEU | AFVALVERWIJDERING

De verpakking naar soort als afval afvoeren. Papier en karton bij het oud papier, folie bij het herbruikbaar afval.

Eerbiedig het uitgediende product overeenkomstig de wettelijke bepalingen als afval. De aanduiding "vuilnisbak" wijst erop dat elektrische apparaten in de EU niet met het normale huisvuil verwijderd mogen worden. Maak gebruik van de terugname- en inzamelsystemen in uw gemeente of neem contact op met de dealer waar het product gekocht is.

Geef het product bij de verwijdering af bij een speciale inzamelplaats voor oude apparaten. Het product met als huisvuil behandelen.

Gebruikte batterijen/accu's afdrijf in overeenstemming met de plaatselijke wetten of eisen afvoeren.

⚠ Zo kunt u aan uw wettelijke verplichtingen voldoen en uw bijdrage aan de bescherming van het milieu leveren.

ⓘ PRODUCTBESCHRIJVING

1. Hoofd-LED
2. Oplaadaansluiting A
3. TOP-LED
4. Aan-/uitschakelaar
5. Dimwiel/ge
6. Draaischarnier 360°
7. Zwenkbare bevestigingsvoet
8. Uitklapbare haak
9. Geïntegreerde magneten
10. Oplaadbus met rubber deksel
11. Oplaadindicatie B
12. Laadcontacten voor laadstation
13. USB- type-C-bus

Belysning og lading samtidig er mulig > lysstyrken blir begrenset

Strømbrudselektronikk (nødsyksfunksjon):

Kolde lykten til ladeskaleen når den er slått på (hoved-LED), eller plasser den i ladestasjonen (tilbehør). Lykten slukkes automatisk og slår seg på automatisk ved strømbrudd (lysstyrken dimmes for å oppnå en lang brenntid).

Ladestasjon:

- Slikk en type-C-ladekabel inn i ladekontakten på undersiden og bind den med USB-laderen.
- Plasser varktedsyrkeren slik at den står rett i stasjonen, derved får ladekontaktene god kontakt.
- Ladingen starter automatisk.

⚠ Produktet oppfyller kravene i EU direktivene.

Med forbehold om tekniske endringer. Vi overtar ikke ansvar for trykkfeil.

CZ

BEZPEČNOST – VYSVĚTLENÍ UPOZORNĚNÍ

Zahlednéte následující značky a slova, která se nacházejí v návodu k použití, na výrobku a na obalu:

ⓘ > **Informace** | Užitečné dodatečné informace o výrobku

⚠ > **Upozornění** | Tato upozornění varuje před možnými poškozeními jakékoliv druhu

⚠ > **Obezřetnost** | Pozor - ohrožení může vést k poranění

⚠ > **Varování** | Pozor - ohrožení! Může vést k vážným poraněním nebo smrti

POUŽÍVÁNÍ V SOULADU S ÚČELEM

Výrobek slouží jako mobilní zdroj světla a není určený na jiné použití. Výrobek je určený výhradně pro soukromé použití v domácnosti, není vhodný pro komerční použití ani osvětlení místností v domácnosti a je určený pouze k použití, které je uvedeno v návodu k použití. Použití mimo rozsahu těchto uvedených informací se považuje za použití v rozporu s určením účelem a může způsobit věcné škody nebo zranění osob. Nepřebíráme ručení za škody, které vzniknou následkem nesprávného použití, příp. následkem použití, které je v rozporu s určeným účelem.

⚠ VŠEOBECNÉ BEZPEČNOSTNÍ POKYNY

Tento výrobek mohou použít děti ve věku nad 8 let a osoby s omezenými fyzickými, smyslovými nebo mentálními schopnostmi nebo s nedostatkem zkušeností a znalostí, pokud byly poučeny o bezpečném používání výrobku a znají možná nebezpečí. Děti si nesmí s výrobkem hrát. Čištění a ošetřování nesmí provádět děti bez dozoru.
Debejte, aby byly děti v dostatečné vzdálenosti od výrobku a obalu. Výrobek není hračka. Děti by měly být pod dozorem, aby se zajistilo, že se nebudou s výrobkem nebo obalem hrát.
Zabraňte poškození očí - nikdy se nedívejte přímo do světelného paprsku ani nesviťte do tváře jiných osob. V případě příliš dlouhého působení mohou podíly modrého světla být nebezpečné pro sítnici.
Nikdy nesahejte na přístroj, který je zapojený do elektrické sítě, mokrýma rukama, příp. pokud spadl do vody. V takovém případě nejdříve vypněte domovní pojistku a až poté vytáhněte síťovou zástrčku.
Nikdy nepoužívejte ve výbušném prostředí, ve kterém jsou hořlavé kapaliny, prach nebo plyny.
Výrobek nikdy neponořujte do vody nebo do jiných kapalin.
Připojovací kabel neohýbejte, nenatahujte a zabraňte, aby se dostal do kontaktu s ostrými předměty, chemikáliemi nebo

rozpouštědly.
Použivejte jen dobře přístupnou zásuvku, aby bylo možné odpojit výrobek od elektrické sítě v případě poruchy.
Všechny osvětlované předměty se musí nacházet ve vzdálenosti minimálně 10 cm od svítidla.
Výrobek používejte pouze s příslušenstvím, které je součástí dodávky.
Nikdy se nepokoušejte baterii/akumulátor otevírat, rozdrtit, zahřívat nebo zapálit. Nevhazujte do ohně.

⌂ Výrobek se smí nabíjet pouze v uzavřených, suchých a prostranných místnostech, mimo hořlavé materiály a kapaliny. Nedodržování těchto pokynů může způsobit popáleniny a požáry.
Vyteklá kapalina z baterie/akumulátoru může při kontaktu s částmi těla způsobit poleptání. V případě kontaktu zasažená místa okamžitě opláchněte čerstvou vodou a bezodkladně kontaktujte lékaře.
Nezkratujte připojovací svorky a baterie.

⚠ NEBEZPEČÍ POŽÁRU A VÝBUCHU

Nepoužívejte v obalu.
Výrobek nezakrývejte - nebezpečí požáru.
Výrobek nikdy nevystavujte extrémní zátěži, jako je např. extrémní teplo, chlad, oheň atd.
Nepoužívejte v dešti nebo suchých místnostech.

ⓘ VŠEOBECNÁ UPOZORNĚNÍ

- Výrobek nehazujte ani nenechte spadnout
- Kryt LED dod nelze vyměnit. Pokud je kryt poškozený, musí se výrobek zlikvidovat.
- LED svítidlo zřídaj nelze vyměnit. Pokud životnost LED svítidlného zdroje skončí, je nutné vyměnit celé svítidlo.
- Výrobek nechtejte ani neupravujte! Opravářské práce může provádět pouze výrobce nebo nám pověřený servisní technik nebo porovnatelně kvalifikovaná osoba.
- Objímky/zařízení pro napájení přístroje provádějte pouze zastrčením do síťovou zástrčku nebo kryt síťové zásuvky, v žádném případě ne do síťového kabelu.
- Údaje pro svítidlo a síťový zdroj, jakož i síťová napětí v síťovém nad síťovou zásuvkou s typovým štítkem.
- Svítidlo ze nesmí ponořovat do ani stranu svítidlného zdroje nebo se převážit na tuto stranu.

ⓘ DOBÍJITELNÝ AKUMULÁTOROVÝ BLOK

Výrobek obsahuje nevyměnitelný akumulátorový blok. Pokud je akumulátor vybitý, ihned jej nabijte.
Při úplném nabití odpojte od nabíjení. V případě úniku kapaliny ze zdroje energie odstraňte kapalinu, přitom použijte ochranné rukavice a suchou utěrku. Před prvním použitím úplně nabijte akumulátorový blok

ⓘ POKYNY K OCHRANĚ ŽIVOTNÍHO PROSTŘEDÍ | LIKVIDACE

Obal zlikvidujte oddělené podle druhu odpadu. Lepenku a karton zlikvidujte v kontejneru na sběr papíru, fólii odevzdejte do sběru druhotných surovin.

Nepoužívený výrobek zlikvidujte v souladu se zákonným předpisy. Symbol „kontejner" upozorňuje na to, že elektrické přístroje se v EU nesmí likvidovat společně s domácím odpadem. Využijte systém zpětného odběru a sběren ve vaší obci nebo se obraťte na prodejce, u kterého jste výrobek zakoupili.

Výrobek odevzdejte k likvidaci na speciálním místě určeném pro likvidaci vyřazených přístrojů. Výrobek nedávejte do domácího odpadu.

Použité baterie/akumulátory vždy likvidujte v souladu s místními zákony nebo požadavky.

⚠ Tím splníte zákonné předpisy a přispějete k ochraně životního prostředí.

ⓘ POPIS VÝROBKU

1. Hlavní LED
2. Indikace nabití A
3. HORNÍ LED
4. Tlačítko zap./vyp.
5. Stmívací kolečko
6. Otočný kloub 360°
7. Výkyvná noha
8. Výklopný hák
9. Integrované magnety
10. Nabíjecí otřka s gumovým krytem
11. Indikace nabíjení B
12. Nabíjecí kontakty pro nabíjecí stanici
13. USB port type C

ⓘ UVEDENÍ DO PROVOZU

Před prvním použitím úplně nabijte

Stiskněte zapnete stisknutím tlačítka zap./vyp.:

1x hlavní LED (s funkcí stmívacího kolečka)
2x HORNÍ LED
3x vypnutí

LED indikace:

Indikace nabití A během nabíjení:
- bliká červeně: režim nabíjení
- vypnutí: akumulátorový blok je úplně nabitý

Indikace nabití B během nabíjení a/nebo provozu:

- LED indikuje stav nabitíÚkapacita akumulátoru

Funkce svícení a nabíjení je možná současně > svítivost je omezená

Elektronika při výpadku napájení (funkce nouzového světla):

V zapnutém stavu svítidla (hlavní LED) lze připojka k nabíjecímu kabelu, nebo ho vložte do nabíjecí stanice (příslušenství). Svítidlo automaticky zhasne a automaticky se zapne v případě výpadku proudu (intenzita svícení je zhumená, aby se dosáhlo dlouhé doby svícení).

⚠ Výrobek splňuje požadavky směrnic EU.

Technické změny vyhrazeny. Za tiskové chyby neručíme.

⓪ Brugte batterier/akkumulatorer skal altid bortskaffes i overensstemmelse med lokale love eller krav. På denne måde overholder du loven og yder et bidrag til miljøets beskyttelse.

ⓘ PRODUKTBESKRIVELSE

1. Hoved-LED
2. Opladningsindikator A
3. TOP-LED
4. Tænd-/slukknap
5. Dæmpehjul
6. Drejebæl 360°
7. Svingbar fod
8. Krog, der kan klappes ud
9. Integrerede magneter
10. Opladningsbøsning med gummimåtfæskning
11. Opladningsindikator B
12. Opladningskontakter til opladningsstation
13. USB-type-C-tænning

ⓘ BRUGSTAGNING

Opladt produktet fuldstændigt inden første brug

Tænd for lygten ved at trykke tænd-/slukknappen:

1x Hoved-LED (med dæmpningsfunktion)
2x TOP-LED
3x Slukk

LED-indikator:

Opladningsindikator A under opladning:
- rødt blinkende: opladningstilstand
- slukket: batteripakke opladet fuldstændigt

Opladningsindikator B under opladning og/eller drift:
- LED viser opladningsstatus/batteripakspeiler

Lygten kan lyse og oplades på samme tid > lysstyrken begrænses

Strømsvigselektronik (nødhysteriskes):

Tilslut lygten i tændt tilstand (hoved-LED) til opladningskablet eller sæt den i opladningsstationen (tilbehør). Lygten slukkes automatisk og tænder igen automatisk i tilfælde af strømsvigt (lysstyrken er dæmpet for at nå en lang tænd).

Opladningsbøsse:

- Sæt Type-C opladningskablet i opladningsbøsningen på undersiden og forbind det med USB-opladeren.
- Sæt varmeblæseren lige i stationen for at opladningskontaktterne får god kontakt.
- Opladningen starter automatisk.

⚠ Produktet overholder kravene i EU direktiverne.

Der tages forbehold for tekniske ændringer. Vi hæfter ikke for trykfejl.

FI

TURVALLISUUS - OHJEIDEN SELITYKSET

Ota huomioon seuraavat merkit ja sanat, joita on käytetty käyttöohjeessa, tuotteessa ja sen pakkauksessa:

ⓘ > **Tietoksi** | Hyödyllinen lisätietto tuotteesta

⚠ > **Huomautus** | Tämä huomautus varoittaa kaikenlaisyypisistä mahdollisista vahingoista

⚠ > **Vari** | Huomio - vaarana kuoksaanturaat

⚠ > **Varoitus** | Huomio – vaara! Voi johtaa vakavan tapaturmin tai kuolemaan

MÄÄRÄYSTENMUKAINEN KÄYTTÖ

Tuote on tarkoitettu liikuteltavaksi valonlähteeksi, eikä sitä ole tarkoitettu muihin käyttötarkoituksiin. Tuote on tarkoitettu yksityiseen käyttöön kotitalouksissa, eikä se soveltu yrityskäyttöön eikä huoneen valaisuun kotona, sekä ainoastaan käyttöohjeessa kuvattuihin tarkoituksiin. Käyttö muunlaisen tarkoituksisen katsotaan määräystenvastaiseksi ja se voi aiheuttaa esinevahinkoja tai henkilövahinkoja. Valmistaja ei vastaa vahingoista, jotka ovat syntyneet virheellisestä tai määräystenvastaisesta käytöstä.

⚠ YLEISET TURVALLISUUSOHJEET

Tätä tuotetta voivat käyttää yli 8-vuotiaat lapset sekä henkilöt, joiden ruumiilliset, aistimilliset tai henkiset kyvyt ovat rajoittuneet tai joilla ei ole tarvittavaa kokemusta tai tietoa, kun he ovat saaneet opastuksen tuotteen turvallisesta käytöstä ja kun he tietävät, mitä vaaroja on olemassa. Lapset eivät saa leikkiä tuotteella. Puhdistusta ja hoitoa lapset eivät saa tehdä ilman valvontaa.

FARE FOR BRAND OG EKSPLOSION

Må ikke bruges i emballagen.
Produktet må ikke overdækkes - brandfare.
Produktet må aldrig udsættes for ekstreme belastninger, som f.eks., Ekstrem varme. kulde, brand etc.
Må ikke anvendes i regnvejr eller i vådrum.

MÅDRYSTENMUKAINEN KÄYTTÖ

Tuote on tarkoitettu liikuteltavaksi valonlähteeksi, eikä sitä ole tarkoitettu muihin käyttötarkoituksiin. Tuote on tarkoitettu yksityiseen käyttöön kotitalouksissa, eikä se soveltu yrityskäyttöön eikä huoneen valaisuun kotona, sekä ainoastaan käyttöohjeessa kuvattuihin tarkoituksiin. Käyttö muunlaisen tarkoituksisen katsotaan määräystenvastaiseksi ja se voi aiheuttaa esinevahinkoja tai henkilövahin