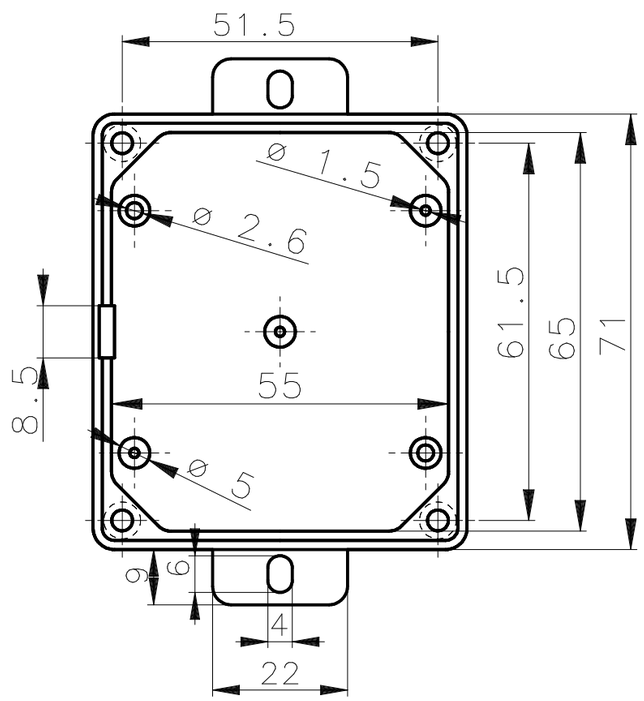

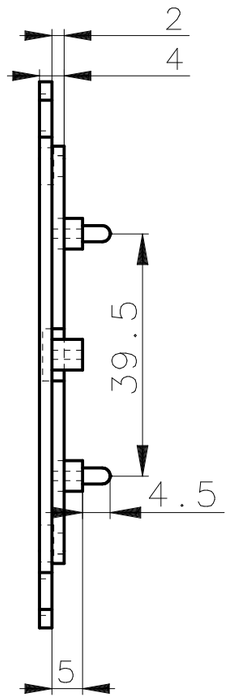

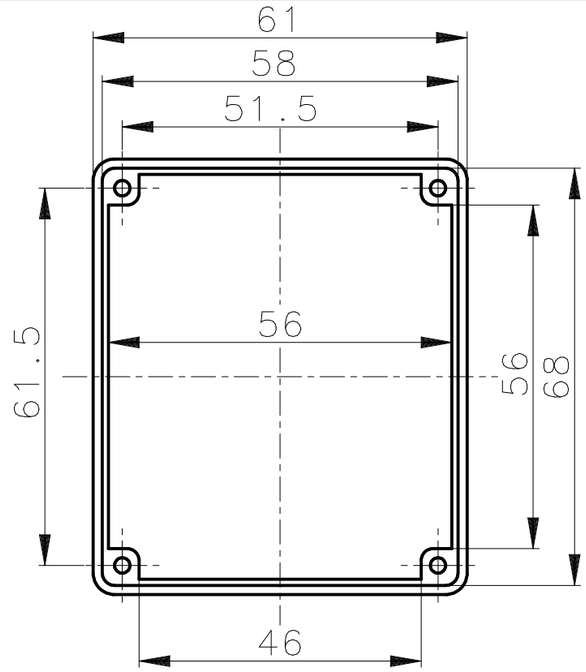

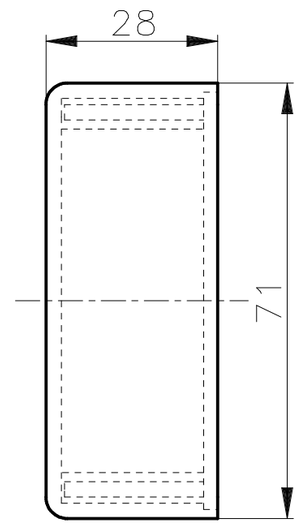

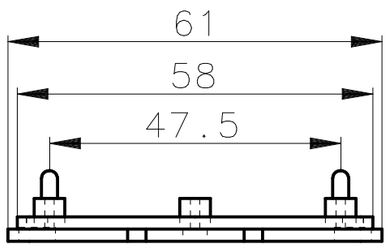

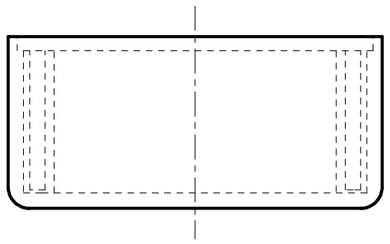

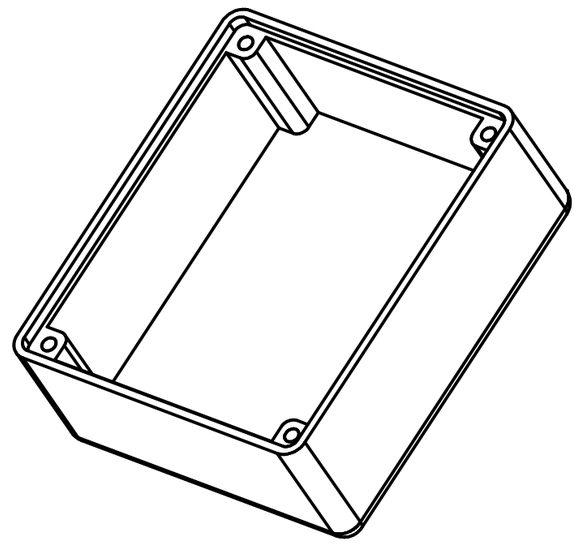

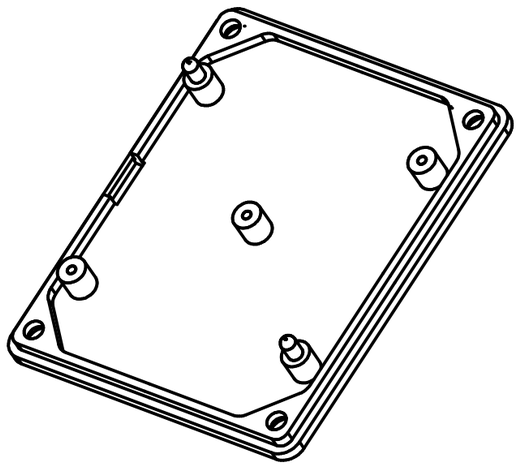

Schutzvermerk nach ISO 16016 beachten

(Verwendungsbereich)				(Zul. Abw)		(Oberfl.)	Maßstab: 1:1	(Gewicht)
							(Werkstoff, Halbzeug) (Rohteil-Nr) (Modell- oder Gesenk-Nr)	ABS, schwarz
					Datum	Name	(Name)	
				Bearb.	29.3.11	HSC	CO 4	
				Gepr.				
				Norm				
				www.Strapubox.de			(Zeichnungsnummer) CO 4	Blatt A3
								Bl.
Zust.	Änderung	Datum	Name	(Urspr.)			(Ers. f.:)	(Ers. d.:)