ANSMANN

BEDIENUNGSANLEITUNG
USER MANUAL

LED ALU TORCH
T12000FR

DE | EN | FR | ES | PT | SV
IT | NL | DK | FI | NO | PL

1x COB LED	COB: 120 W	≥ 70 Ra	20 cm	6500-7500 K	> 30.000 h	COB: 59°

HIGH	MEDIUM	LOW	BOOST
7000 lm	3000 lm	350 lm	12000 lm
4500 lx	2400 lx	350 lx	8000 lx
up to 130 m	up to 95 m	up to 35 m	up to 178 m
1.5 h	2.5 h	12 h	~30 sec.

Li-Ion 7.4 V 5000 mAh | 37 Wh	PRI: 5.0 V | 2.0 A USB TYPE-C	7 h
USB Ladekabel	IPX5	IK07
-10 °C ... 25 °C	-10 °C ... 35 °C	0 °C ... 35 °C
Aluminium	750 g	282.3 x Ø 64 x Ø 34.6 mm

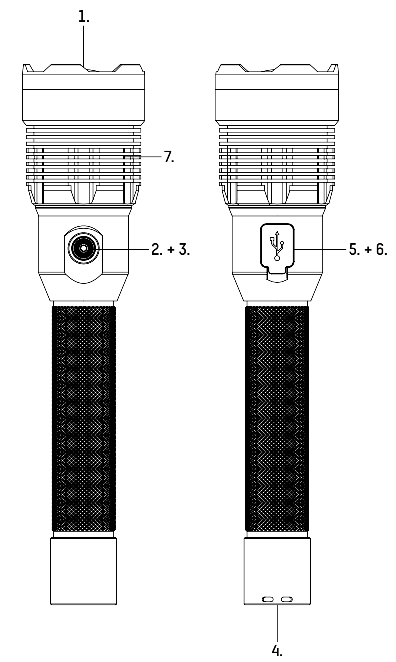

DE

SICHERHEIT - HINWEISERKLÄRUNG

Bitte folgende Zeichen und Wörter beachten, welche in der Bedienungsanleitung, auf dem Produkt und auf der Verpackung verwendet werden:

- = **Information** | Nützliche Zusatz-Informationen zum Produkt
- = **Hinweis** | Dieser Hinweis warnt vor möglichen Schäden aller Art
- ⚠ = **Vorsicht** | Achtung - Gefährdung kann zu Verletzungen führen
- ▲ = **Warnung** | Achtung – Gefährdung! Kann zu schweren Verletzungen oder zum Tod führen

BESTIMMUNGSGEMÄSSER GEBRAUCH

Das Produkt dient als mobile Lichtquelle und ist nicht zur Verwendung in anderen Anwendungen bestimmt. Das Produkt ist ausschließlich für den privaten Gebrauch im Haushalt und weder für den kommerziellen Gebrauch noch für die Raumbeleuchtung im Haushalt geeignet und nur zur Verwendung wie in der Gebrauchsanleitung beschrieben. Anwendung außerhalb dieser Information gilt nicht als bestimmungsgemäß, dies kann Sachschäden oder Personenschäden verursachen. Wir übernehmen keine Haftung für Schäden, die durch falschen bzw. nicht bestimmungsgemäßen Gebrauch entstanden sind.

▲ ALLGEMEINE SICHERHEITSHINWEISE

Dieses Produkt kann von Kindern ab 8 Jahren und von Personen mit eingeschränkten körperlichen, sensorischen oder geistigen Fähigkeiten oder mangelnder Erfahrung und mangelndem Wissen verwendet werden, wenn sie über die sichere Verwendung des Pro-

dukts unterwiesen wurden und die Gefahren kennen. Kinder dürfen nicht mit dem Produkt spielen. Reinigung und Pflege dürfen nicht von Kindern ohne Aufsicht durchgeführt werden.

Kinder vom Produkt und der Verpackung fernhalten. Das Produkt ist kein Spielzeug. Kinder sollten beaufsichtigt werden, um sicherzustellen, dass sie nicht mit dem Produkt bzw. der Verpackung spielen.

Augenverletzungen vermeiden - nie direkt in den Lichtstrahl schauen oder anderen Personen ins Gesicht leuchten. Geschieht dies zu lange, kann durch Blaulichtanteile eine Netzhautgefährdung auftreten.

Niemals an ein an das Stromnetz angeschlossenes Gerät mit nassen Händen fassen oder wenn dieses ins Wasser gefallen ist. In diesem Fall erst

die Haussicherung abschalten und anschließend den Netzstecker ziehen.

Niemals in explosionsgefährdeter Umgebung einsetzen, in welcher sich brennbare Flüssigkeiten, Staub oder Gase befinden.

Produkt niemals in Wasser oder andere Flüssigkeiten tauchen.

Anschlussleitung nicht knicken, spannen oder in Kontakt mit scharfen Gegenständen, Chemikalien oder Lösungsmittel bringen.

Nur eine gut zugängliche Steckdose benutzen, damit das Produkt bei einem Störfall schnell vom Stromnetz getrennt werden kann.

Alle angeleuchteten Gegenstände müssen mindestens 10cm von der Leuchte entfernt sein.

Produkt ausschließlich mit dem im Lieferumfang enthaltenen

Zubehör verwenden.

Niemals versuchen, eine Batterie/Akku zu öffnen, zu quetschen, zu erhitzen oder in Brand zu setzen. Nicht ins Feuer werfen.

Das Produkt darf nur in geschlossenen, trockenen und weiträumigen Räumen geladen werden, entfernt von brennbaren Materialen und Flüssigkeiten. Nichtbefolgung kann zu Verbrennungen und Bränden führen.

Auslaufende Batterie-/Akkuflüssigkeit kann bei Berührung mit Körperteilen zu Verätzungen führen. Bei Kontakt die betroffenen Stellen sofort mit frischem Wasser ausspülen und umgehend Arzt kontaktieren.

Anschlussklemmen und Batterien nicht kurzschließen.

▲ GEFAHR VOR BRAND UND EXPLOSION

Nicht in der Verpackung benutzen.

Produkt nicht abdecken - Brandgefahr.

Das Produkt niemals extremen Belastungen wie z.B. extreme Hitze, Kälte, Feuer usw. aussetzen.

Nicht im Regen oder Feuchträumen verwenden.

ALLGEMEINE HINWEISE

- Nicht werfen oder fallen lassen
- Die LED-Abdeckung ist nicht austauschbar. Bei beschädigter Abdeckung muss das Produkt entsorgt werden.
- Die LED-Lichtquelle ist nicht austauschbar. Wenn die Lebensdauer der LED endet, muss die komplette Leuchte ersetzt werden.
- Produkt nicht öffnen oder modifizieren! Instandsetzungsarbeiten dürfen nur vom Hersteller oder einem von ihm beauftragten Servicetechniker oder einer vergleichbar qualifizierten Person durchgeführt werden.
- Das Trennen des Gerätes von der Stromversorgung nur durch Ziehen am Stecker oder Steckergehäuse, nie am Kabel.
- Angaben für Leuchte und Netzteil sowie Netzspannung an der Steckdose müssen mit dem Typenschild übereinstimmen.
- Die Leuchte darf nicht auf die Seite der Lichtquelle gelegt werden oder auf diese Seite umfallen.

Kundenservice | Customer service:

ANSMANN AG
Industriestrasse 10
97959 Assamstadt
Germany

Support & FAQ: ansmann.de

E-Mail: hotline@ansmann.de
Hotline: +49 (0) 6294 / 4204 3400

MA-1600-0595/V0/07-2023

WIEDERAUFLADBARER AKKUPACK

Das Produkt enthält einen nicht austauschbaren Akkupack, bei leerem Akku diesen umgehend wieder aufladen.

Nach vollständiger Aufladung von der Aufladung trennen.

Im Falle eines Auslaufens der Energiequelle die Flüssigkeit mit Schutzhandschuhen und einem trockenen Tuch entfernen.

▲ **Die Leuchte auf feuerfester Unterlage und nur unter ständiger Aufsicht eines Erwachsenen aufladen!**

UMWELTHINWEISE | ENTSORGUNG

Die Verpackung sortenrein entsorgen. Pappe und Karton zum Altpapier, Folie in die Wertstoff-Sammlung.

Das unbrauchbare Produkt gemäß den gesetzlichen Bestimmungen entsorgen. Die Kennzeichnung „Mülltonne" weist darauf hin, dass Elektrogeräte in der EU nicht mit dem normalen Haushaltsmüll entsorgt werden dürfen.

Produkt zur Entsorgung an einer speziellen Entsorgungsstelle für Altgeräte abgeben, Rückgabe- und Sammelsysteme in ihrer Gemeinde verwenden oder an den Händler wenden, bei dem das Produkt gekauft wurde.

In Elektrogeräten enthaltene Batterien und Akkus müssen nach Möglichkeit getrennt von ihnen entsorgt werden. Gebrauchte Batterien/Akkus (nur im entladenen Zustand) immer in Übereinstimmung mit den örtlichen Gesetzen oder Anforderungen entsorgen.

Bei einer unsachgemäßen Entsorgung können giftige Inhaltsstoffe in die Umwelt gelangen, die gesundheitsschädigende Wirkungen auf Menschen, Tiere und Pflanzen haben.

Damit erfüllen Sie Ihre gesetzlichen Pflichten und leisten Ihren Beitrag zum Umweltschutz.

PRODUKTBESCHREIBUNG

1. Hauptlicht
2. Ein-/Aus-Taster
3. LED-Status-Anzeige
4. Batteriefach
5. Ladebuchse mit Gummiabdeckung
6. USB-Ausgangsbuchse (Powerbankfunktion)
7. Zoom Drehgelenk

INBETRIEBNAHME

- Die Batterie polrichtig einlegen.
- Durch drücken des Tasters werden folgende Funktionen durchgeschaltet:
- 1× drücken: Hohe Leistung
- 2× drücken: Mittlere Leistung
- 3× drücken: Niedrige Leistung
- 4× drücken: Aus
- Durch langes Drücken wird die Boost-Funktion aktiviert.

Der Boost-Mode ist für ca. 30sec. aktiv, danach automatischer Wechsel in „Hohe Leistung".

LED-Anzeige
Akkukapazität <10%: LED blinkt orange

Akku laden
LED blinkt grün: laden
LED leuchtet grün: vollgeladen

Leuchten und Laden gleichzeitig ist nicht möglich.

CE Das Produkt entspricht den Anforderungen der EU Richtlinien.

Technische Änderungen vorbehalten. Für Druckfehler übernehmen wir keine Haftung.

GB

SAFETY - EXPLANATION OF NOTES

Please take note of the following symbols and words used in the operating instructions, on the product and on the packaging:

- = **Information** | Useful additional information about the product
- = **Note** | The note warns you of possible damage of all kinds
- ⚠ = **Caution** | Attention - Hazard can lead to injuries
- ▲ = **Warning** | Attention – Danger! May result in serious injury or death

PROPER INTENDED USE

The product serves as a mobile light source and is not intended for use in other applications. The product is intended exclusively for private, household use and is not suitable for commercial use or for household room lighting and is only for use as described in the operating instructions. Use outside that stipulated in the information is improper use and this can result in damage to property or personal injury. We accept no liability for damage caused by incorrect or improper use.

▲ GENERAL SAFETY INSTRUCTIONS

This product may be used by children from the age of 8 and by persons with reduced physical, sensory or mental abilities or lack of experience and knowledge, if they have been instructed on the safe use of the product and are aware of the hazards. Children are not permitted to play with the product. Children are not permitted to carry out cleaning or care without supervision.

Keep the product and the packaging away from children. This product is not a toy. Children should be supervised

in order to ensure that they do not play with the product or packaging.

Avoid eye injuries - Never look directly into the beam of light or shine it into other people's faces. If this occurs for too long, the blue light portion of the beam can cause retinal damage.

Never touch a device that is connected to the mains with wet hands, or if it has fallen into water. In this case, first switch off the house circuit breaker and then pull out the mains plug.

Do not expose to potentially explosive environments where there are flammable liquids, dusts or gases.

Never submerge the product in water or other liquids.

Use only an easily accessible mains socket so that the pro-

duct can be quickly disconnected from the mains in the event of a fault.

All illuminated objects must be at least 10cm away from the lamp.

Use the product exclusively with the accessories included with it.

Never try to open, crush or heat a standard/rechargeable battery or set it on fire. Do not throw into a fire.

The product may only be charged in closed, dry and spacious rooms, away from combustible materials and liquids. Disregard can result in burns and fires.

Leaking battery fluid can cause irritation if it comes into contact with the skin. Immediately rinse affected areas with fresh water and then seek medical attention.

Do not short-circuit connection terminals or batteries.

▲ DANGER OF FIRE AND EXPLOSION

Do not use while still in the packaging.

Do not cover the product - risk of fire.

Never expose the product to extreme conditions, such as extreme heat/cold etc.

Do not use in the rain or in damp areas.

GENERAL INFORMATION

- Do not throw or drop
- The LED cover cannot be replaced. If the cover is damaged, the product must be disposed of.
- The LED light source cannot be replaced. If the LED has reached the end of its service life, the complete lamp must be replaced.
- Do not open or modify the product! Repair work shall only be carried out by the manufacturer or by a service technician appointed by the manufacturer or by a similarly qualified person.
- Disconnect the device from the power supply only by pulling on the plug or plug housing, never on the cable.
- Information for the light and mains adapter as well as mains voltage on the socket must match with the type plate.
- The lamp shall not be placed face-down or allowed to topple face-down.

RECHARGEABLE BATTERY PACK

The product contains a non-replaceable, rechargeable battery pack. If the rechargeable battery pack is empty, recharge it immediately.

Once fully charged, remove from the charger.

In the event of liquid leaking from the power source, remove this with protective gloves and a dry cloth.

▲ **Charge the lamp on a fireproof surface and only under the constant supervision of an adult!**

ENVIRONMENTAL INFORMATION DISPOSAL

Dispose of packaging after sorting by material type. Cardboard and cardboard to the waste paper, film to the recycling collection.

Dispose of the unusable product in accordance with legal provisions. The „waste bin" symbol indicates that, in the EU, it is not permitted to dispose of electrical equipment in household waste.

For disposal, pass the product on to a specialist disposal point for old equipment, use the return and collection systems in your area or contact the dealer from whom you purchased the product.

Batteries and rechargeable batteries contained in electrical appliances must be disposed of separately whenever possible.

Always dispose of used batteries & rechargeable batteries (only when discharged) in accordance with the local regulations and requirements.

Improper disposal may result in toxic ingredients being released into the environment, which may have adverse health effects on humans, animals and plants.

In this way you will fulfil your legal obligations and contribute to environmental protection.

PRODUCT DESCRIPTION

1. Main light
2. On/off button
3. LED status display
4. Battery compartment
5. Charge socket with rubber cover
6. USB output socket (power-bank function)
7. Zoom swivel joint

FIRST USE

- Insert the battery with the correct polarity.
- Pressing the button cycles through the following pofunctions:
- Press 1× = High power
- Press 2× = Medium power
- Press 3× = Low power
- Press 4× = Off
- Press and hold to activate the boost function.

Boost mode is active for approx. 30sec, then automatic change to „High power".

LED indicator
Battery capacity <10%: LED flashes orange

Charge battery
LED flashes green: charging
LED lights green: fully charged

Lighting and charging at the same time is not possible.

CE The product complies with the requirements from the EU directives.

Subject to technical changes. We assume no liability for printing errors.

FR

SÉCURITÉ - EXPLICATION DES SYMBOLES

Veuillez respecter les symboles et mots de signalisation suivants qui sont utilisés dans le mode d'emploi, sur le produit et sur l'emballage :

- = **Information** | Informations supplémentaires utiles sur le produit
- = **Remarque** | Cette remarque avertit contre des dommages possibles de tout type
- ⚠ = **Prudence** | Attention - le risque peut entraîner des blessures
- ▲ = **Avertissement** | Attention – danger ! Peut entraîner des blessures graves, voire la mort

UTILISATION CONFORME AUX PRESCRIPTIONS

Le produit sert de source lumineuse mobile et n'est pas conçu pour d'autres applications. Le produit est uniquement conçu pour une utilisation privée et ni pour une utilisation commerciale, ni pour l'éclairage ambiant à la maison et uniquement pour l'utilisation telle que décrite dans le mode d'emploi. L'utilisation en dehors de ces informations est considérée comme non conforme, cela peut entraîner des dommages matériels ou des blessures sur les personnes. Nous n'endossons aucune responsabilité pour les dommages qui résultent d'une utilisation incorrecte ou d'une utilisation non conforme aux prescriptions.

▲ CONSIGNES DE SÉCURITÉ GÉNÉRALES

Ce produit peut être utilisé par des enfants à partir de 8 ans et par des personnes avec des capacités physiques, sensorielles ou intellectuelles limitées ou avec un manque d'expérience et de connaissances si elles sont surveillées ou si elles ont été instruites concernant l'utilisation de sécurité du produit et si elles connaissent les dangers. Les enfants ne doivent pas jouer avec le produit. Le nettoyage et l'entretien ne doivent pas être effectués par des enfants sans surveillance.

Tenez les enfants éloignés du produit et de l'emballage. Le produit n'est pas un jouet. Les enfants devraient être surveillés afin de s'assurer qu'ils ne jouent pas avec le produit ou l'emballage.

Éviter les lésions oculaires – Ne jamais regarder directement dans le faisceau lumineux ou ne jamais éclairer des personnes dans le visage. Si cela se produit de manière prolongée, la part de lumière bleue peut causer un risque pour la rétine.

Ne jamais toucher un appareil raccordé au réseau électrique avec les mains mouillées ou si l'appareil est tombé dans l'eau. Dans ce cas, couper tout d'abord le disjoncteur de la maison, puis débrancher la fiche secteur.

Ne jamais utiliser dans un environnement explosible où se trouvent des liquides in-

flammables, de la poussière ou des gaz.

Ne jamais plonger le produit dans l'eau ou dans un autre liquide.

Toujours utiliser une prise bien accessible afin de pouvoir débrancher le produit du réseau électrique en cas de défaut.

Tous les objets éclairés doivent être à une distance d'au moins 10 cm de la lampe.

N'utiliser le produit qu'avec les accessoires compris dans l'étendue de la livraison.

Ne jamais tenter d'ouvrir, d'écraser, de chauffer ou de mettre en feu une pile / un accu. Ne pas jeter au feu.

Ne charger le produit que dans des pièces fermées, au sec et vastes, à l'abri de matériaux et de liquides inflammables. Le non-respect peut entraîner des brûlures et des incendies.

Les fuites de piles / les liquides dans les accus peuvent entraîner des brûlures chimiques en cas de contact avec des parties du corps. En cas de contact, rincer immédiatement les emplacements concernés avec de l'eau fraîche et contacter immédiatement un médecin.

Ne pas court-circuiter les broches de raccordement et les piles.

▲ RISQUE D'INCENDIE ET D'EXPLOSION

Ne pas utiliser dans l'emballage.

Ne pas couvrir le produit - risque d'incendie.

Ne jamais exposer le produit à des sollicitations extrêmes, par ex. chaleur, froid extrême, etc.).

Ne pas utiliser sous la pluie ou dans des pièces humides.

REMARQUES GÉNÉRALES

- Ne pas jeter ou laisser tomber
- Le couvercle de la LED ne peut pas être remplacé. Si le couvercle est endommagé, le produit doit être éliminé.

- La source lumineuse LED ne peut pas être remplacée. À la fin de la durée de vie de la LED, vous devez remplacer toute la lampe.
- Ne pas ouvrir ou modifier le produit ! Les travaux de réparation ne doivent être effectués que par le fabricant ou par un technicien de service chargé de ce travail par le fabricant ou par une personne qualifiée de manière similaire !
- Pour la coupure de l'appareil de l'alimentation électrique, toujours tirer sur la fiche du connecteur et jamais sur le câble.
- Les indications concernant la lampe et l'alimentation ainsi que la tension de réseau sur la prise doivent correspondre à la plaque signalétique.
- La lampe ne doit pas être posée sur le côté de la source lumineuse ou tomber de ce côté.

BLOC D'ACCU RECHARGEABLE

Le produit contient un bloc d'accu non remplaçable, en cas d'accu vide celui-ci doit être rechargé immédiatement.

Une fois le chargement complet, arrêter le chargement.

En cas de fuite de la source d'énergie, éliminer le liquide avec des gants de protection et un chiffon sec.

▲ **Recharger la lampe sur un support réfractaire et uniquement sous la surveillance permanente d'un adulte !**

REMARQUE CONCERNANT L'ENVIRONNEMENT ÉLIMINATION

Éliminez l'emballage par type. Mettez le papier et le papier avec les déchets de papier et le film avec les matières recyclables.

Éliminez le produit inutilisable conformément aux dispositions légales. Le marquage avec la « poubelle » indique que dans l'UE, les appareils électriques ne doivent pas être éliminés avec les déchets domestiques normaux.

Transmettez le produit à un point de collecte spécial pour appareils usagés en vue de son élimination, utilisez les systèmes de reprise et de collecte de votre commune ou adressez-vous au revendeur auprès de qui l'appareil a été acheté.

Les piles et les batteries rechargeables contenues dans les appareils électriques doivent être éliminées séparément dans la mesure du possible. Mettez toujours au rebut les piles usagées/piles rechargeables (uniquement lorsqu'elles sont déchargées) conformément à la législation ou aux exigences locales.

Une élimination inadéquate peut entraîner le rejet d'ingrédients toxiques dans l'environnement, ce qui peut

avoir des effets néfastes sur la santé des humains, des animaux et des plantes.

Vous vous acquittez ainsi de vos obligations légales et contribuez à la protection de l'environnement.

DESCRIPTION DU PRODUIT

1. Lumière principale
2. Bouton de marche / arrêt
3. Affichage d'état à LED
4. Compartiment à piles
5. Douille de chargement avec capuchon en caoutchouc
6. Prise de sortie USB (fonction powerbank)
7. Articulation pivotante du zoom

MISE EN SERVICE

- Insérer la pile en respectant la polarité.
- Appuyer sur le bouton pour parcourir les fonctions suivantes :
- 1× appui : haute puissance
- 2x appuis : moyenne puissance
- 3× appuis : basse puissance
- 4× appuis : lampe éteinte
- Un appui long permet d'activer la fonction Boost.

Le mode Boost est actif pendant env. 30sec., ensuite passage automatique en „puissance élevée".

Indication par LED
Capacité de la batterie <10% : La LED clignote en orange.
Charger la batterie
LED clignote en vert : charger
LED verte allumée : entièrement chargée

Il n'est pas possible d'allumer et de charger en même temps.

CE Le produit est conforme aux exigences des directives européennes.

Sous réserve de modifications techniques. Nous n'endossons aucune responsabilité pour les erreurs d'impression.

ES

SEGURIDAD - DECLARACIÓN DE INDICACIÓN

Por favor, observe las siguientes señales y palabras que se emplearán en las instrucciones de servicio, en el producto y en el embalaje:

- = **Información** | Informaciones prácticas adicionales sobre el producto
- = **Indicación** | Esta indicación avisa de posibles daños de todo tipo
- ⚠ = **Cuidado** | Atención - peligro de sufrir lesiones
- ▲ = **Aviso** | ¡Atención, peligro! Puede tener como consecuencia heridas graves o la muerte

USO PRESCRITO

El producto se ha concebido como fuente de luz móvil y no está destinado a otras aplicaciones. El producto está destinado exclusivamente al uso privado en el hogar y no es apto para uso comercial ni para la iluminación de habitaciones en el hogar sino debe utilizar sólo como se describe en las instrucciones de uso. El uso al margen de estas informaciones no se considera como prescrito y puede causar daños materiales o lesiones personales. No aceptamos ninguna responsabilidad respecto de los daños causados por el uso incorrecto o no prescrito.

▲ INDICACIONES DE SEGURIDAD GENERALES

Este producto puede ser utilizado por niños a partir de 8 años y por personas con capacidades físicas, sensoriales o mentales reducidas o con falta

de experiencia si se les informa de su empleo seguro y conocen sus peligros. Los niños no deben jugar con el producto. La limpieza y los cuidados no deben correr a cargo de los niños sin vigilancia.

Mantenga a los niños alejados del producto y de su embalaje. El producto no es un juguete. Los niños deben estar vigilados para garantizarse que no jueguen con el producto o el embalaje.

Evitar las heridas de los ojos; no mirar directamente en el haz de luz ni alumbrar el rostro de otras personas. Si esto sucediera durante un tiempo excesivo, se podría en peligro la retina por causa de la porción de luz azul.

No tocar nunca un dispositivo conectado a la red de corriente con las manos mojadas o si éste hubiera caído al agua. En

este caso debe desconectarse primero el seguro o fusible de toda la casa y desenchufar seguidamente.

No emplear nunca en entornos susceptibles de explosión, donde se encuentren líquidos inflamables, polvos o gases.

No sumerja el producto nunca en agua u otros líquidos.

Emplee solo una toma bien accesible para que el producto pueda desconectarse de la red de corriente inmediatamente en caso de fallo.

Todos los objetos iluminados deben encontrarse mínimamente a 10 cm de la lámpara.

Emplear el producto sólo con los accesorios que formen parte del volumen de suministro.

No intente nunca abrir una pila o acumulador, aplastarla, calentarla ni quemarla. No arrojar al fuego.

El producto solamente debe cargarse en estancias cerradas, secas, amplias y alejadas de materiales y líquidos inflamables. La no observación puede tener como consecuencia quemaduras e incendios.

Las pilas con fugas o el líquido de los acumuladores pueden causar quemaduras químicas al entrar en contacto con miembros del cuerpo. Al entrar en contacto, enjuagar inmediatamente con agua fresca y ponerse en contacto sin dilación con el médico.

No crear un cortocircuito entre la terminal de conexión y las pilas.

▲ PELIGRO DE INCENDIO Y EXPLOSIÓN

No lo emplee en su embalaje.

No cubra el producto; peligro de incendio.

El producto no debe someterse

nunca a esfuerzos extremos como, por ejemplo, calor y frío intensos, fuego, etc.

No emplear bajo la lluvia o en locales húmedos.

INDICACIONES GENERALES

- No arrojar ni dejar caer
- La cobertura del LED no es substituible. Si se daña la cobertura, debe desecharse el producto.
- La fuente de luz del LED no es substituible. Cuando concluya la vida útil de la fuente de luz o bombilla, debe substituirse la lámpara completa.
- ¡No abrir ni modificar el producto! Las reparaciones solo deben ser llevadas a cabo por el fabricante o por un técnico de servicio por él encargado o por una persona cualificada de modo semejante.
- Desconecte el dispositivo de la red de corriente solo tirando del enchufe o desde el compartimento del conector, nunca tirando del cable.
- Las indicaciones relativas a la lámpara, el bloque de alimentación así como la tensión de red de la toma de corriente deben coincidir con lo indicado en la placa de tipo.
- La lámpara no debe colocarse por el lado de la fuente de luz o caer por este lado.

CONJUNTO DE PILAS RECARGABLES

El producto contiene un conjunto de pilas o acumuladores no reemplazables; en caso de acumuladores agotados, recárguelos inmediatamente.

Desconecte cuando la carga se haya completado.

Si se da una fuga en la fuente de energía, retire el líquido con guantes protectores y un paño seco.

▲ **¡Cargar la luz sobre una superficie resistente al fuego y bajo supervisión constante de una persona adulta!**

INDICACIÓN RELATIVA AL MEDIO AMBIENTE | ELIMINACIÓN

Elimine el embalaje después de clasificar sus materiales.

La cartulina y el cartón deben desecharse con el papel viejo mientras que la lámina debe ir a la sección de reciclado de estos materiales.

Elimine el producto ya inservible observando las prescripciones legales. El icono del „cubo de basura" indica que los aparatos eléctricos no deben eliminarse en la UE con la basura doméstica normal.

Entregue el producto para su eliminación a un centro de eliminación especial para aparatos viejos, sírvase de los sistemas de devolución o colecta de su comunidad o diríjase al comercio en el que compró el producto.

Las baterías y pilas recargables contenidas en aparatos eléctricos deben eliminarse por separado siempre que sea posible. Elimine siempre las pilas o baterías usadas (sólo cuando estén descargadas) de acuerdo con las leyes o requisitos locales.

La eliminación inadecuada puede dar lugar a la liberación de ingredientes tóxicos en el medio ambiente, lo que puede tener efectos adversos para la salud de las personas, los animales y las plantas.

De este modo cumplirá sus obligaciones legales y cooperará a la preservación medioambiental.

DESCRIPCIÓN DEL PRODUCTO

1. Lámpara principal
2. Interruptor de conex./desc.
3. Indicador de estado LED
4. Compartimento de pilas
5. Toma de carga con cobertura de goma
6. Conector de salida USB (función de estación de energía)
7. Articulación giratoria Zoom

PUESTA EN SERVICIO

- Colocar la batería con los polos bien orientados.
- Al pulsar el botón, se activarán las siguientes funciones:
- Pulsar 1 vez: potencia alta
- Pulsar 2 veces: potencia media
- Pulsar 3 veces: potencia baja
- Pulsar 4 veces: desconectar
- Una pulsación larga activa la función de intensificación.

El modo Boost está activo durante aprox. 30seg. y luego cambia automáticamente a „Alta potencia".

Indicador LED
Capacidad de la batería <10%: El LED parpadea en naranja
Carga de la batería
LED parpadea en verde: cargando
El LED se ilumina en verde: totalmente cargada

No es posible encender y cargar al mismo tiempo.

CE El producto observa las exigencias de las directivas de la UE.

Reservado el derecho a introducir cambios técnicos. No aceptamos ninguna responsabilidad por errores de impresión.

PT

SEGURANÇA - EXPLICAÇÃO DAS INDICAÇÕES

Observe os seguintes símbolos e palavras utilizados no manual de instruções, no produto e na embalagem:

- = **Informação** | Informações adicionais úteis sobre o produto
- = **Indicação** | Esta indicação avisa de possíveis perigos de qualquer tipo
- ⚠ = **Cuidado** | Atenção - Perigo, pode causar ferimentos
- ▲ = **Aviso** | Atenção – Perigo! Pode causar ferimentos graves ou morte

UTILIZAÇÃO CORRETA

O produto serve de fonte de luz móvel e não se destina a outras aplicações. O produto destina-se exclusivamente ao uso privado em ambientes domésticos e não se destina à utilização comercial nem se adequa à iluminação de espaços domésticos e apenas à utilização como descrita no manual de utilização. A utilização fora desta informação não é considerada como correta, o que pode causar danos materiais ou pessoais. Não assumimos qualquer responsabilidade por danos causados por utilização errada ou indevida.

▲ INSTRUÇÕES DE SEGURANÇA GERAIS

Este produto pode ser usado por crianças a partir dos 8 anos de idade e por pessoas com capacidades físicas, sensoriais ou mentais limitadas ou falta de experiência e conhecimento, se forem instruídas sobre a utilização segura do dispositivo e conheçam os perigos. As crianças não devem brincar com o produto. Os trabalhos de limpeza e de manutenção não devem ser realizados por crianças sem supervisão.

Manter as crianças afastadas do produto e da embalagem. O produto não é um brinquedo. As crianças devem ser supervisionadas para garantir que não brincam com o produto ou com a embalagem.

Evitar lesões oculares - nunca olhe diretamente para o feixe

de luz nem direcione a luz para o rosto de outras pessoas. Se tal ocorrer durante muito tempo, a percentagem de luz azul pode causar perigo para a retina.

Nunca tocar num aparelho ligado à corrente elétrica com as mãos húmidas ou caso este tenha caído na água. Neste caso, primeiro desligar a proteção doméstica e de seguida puxar a ficha de rede.

Nunca utilizar em ambientes sujeitos a risco de explosão nas quais estejam presentes líquidos, pós ou gases combustíveis.

Nunca imergir o produto em água ou outros líquidos.

Utilizar apenas uma tomada de fácil acesso para que o produto possa ser rapidamente desligado da corrente elétrica em caso de avaria.

Todos os objetos iluminados devem estar afastados pelo menos 10 cm da lanterna.

Utilize o produto exclusivamente com o acessório incluído no volume de fornecimento.

Nunca tente abrir, esmagar, aquecer ou queimar uma pilha / pilha recarregável. Não atirar para o fogo.

O produto pode apenas ser carregado apenas em espaços fechados, secos e amplos, afastado de materiais e líquidos combustíveis. A inobservância pode causar queimaduras e incêndio.

A fuga de líquido da bateria / pilha recarregável pode causar queimaduras se entrar em contacto com partes do corpo. Em caso de contacto, lave imediatamente as áreas afetadas com água fresca e contacte imediatamente um médico.

Não curto-circuitar os bornes de ligação e as pilhas.

▲ PERIGO DE INCÊNDIO E EXPLOSÃO

Não utilizar dentro da embalagem.

Não cobrir o produto - Perigo de incêndio.

Nunca sujeitar o produto a sobrecargas extremas, p. ex., calor ou frio extremo, chama, etc.

Não utilizar à chuva ou em espaços húmidos.

INDICAÇÕES GERAIS

- Não atirar ou deixar cair
- A cobertura do LED não é substituível. Em caso de danos na cobertura, o produto deverá ser eliminado.
- A fonte de luz LED não é substituível. Quando terminar a sua vida útil do LED, é necessário substituir toda a lanterna.
- Não abrir nem modificar o produto! Os trabalhos de reparação podem apenas ser realizados pelo fabricante ou por um técnico de serviços encarregue por ele ou por uma pessoa igualmente qualificada.
- Desligar o aparelho da alimentação de corrente apenas puxando pela ficha ou pela caixa da ficha, nunca pelo cabo.
- Indicações relativas à lanterna, fonte de alimentação, assim como tensão de rede na tomada devem coincidir com a placa de características.

- A lanterna não pode ser colocada no lado da fonte de iluminação ou cair nesse lado.

BATERIA RECARREGÁVEL

O produto contém uma bateria não substituível, se a bateria estiver vazia recarregue-a imediatamente.

Desligue do carregamento após o carregamento completo.

Em caso de fuga da fonte de energia, remova o líquido com luvas de proteção e um pano seco.

▲ **Carregar a lâmpada sobre uma superfície à prova de fogo e apenas sob a supervisão constante de um adulto!**

INDICAÇÕES RELATIVAS AO MEIO AMBIENTE ELIMINAÇÃO

Elimine a embalagem de acordo com o seu tipo. Papelão e cartão junto com o papel velho, película junto com plásticos.

Eliminar o produto inutilizável conforme as disposições legais. O símbolo do „caixote do lixo" indica que, na UE, os aparelhos elétricos não podem ser eliminados em conjunto com o lixo doméstico normal.

Para a eliminação, encaminhar o produto para um ponto de recolha especial para aparelhos usados, utilizar os sistemas de devolução e recolha do seu município ou contactar o revendedor onde o produto foi adquirido.

As baterias e baterias recarregáveis contidas nos aparelhos eléctricos devem ser eliminadas separadamente sempre que possível. Eliminar sempre as pilhas usadas/baterias recarregáveis (apenas quando descarregadas) de acordo com as leis ou requisitos locais.

A eliminação inadequada pode resultar na libertação de ingredientes tóxicos para o ambiente, o que pode ter efeitos adversos para a saúde humana, animal e vegetal.

Desta forma, cumpre as suas obrigações legais e contribui para a proteção do meio ambiente.

DESCRIÇÃO DO PRODUTO

1. Luz principal
2. Botão de ligar/desligar
3. Indicador de estado por LED
4. Compartimento das pilhas
5. Tomada de carregamento com cobertura de borracha
6. Tomada de saída USB (função Powerbank)
7. Junta giratória com zoom

COLOCAÇÃO EM FUNCIONAMENTO

- Introduzir a pilha com a polaridade correta.
- Pressionar o botão para alternar entre as seguintes funções:
- Pressione 1×: alta potência
- Pressione 2×: potência média
- Pressione 3×: baixa potência
- Pressione 4×: desligado
- Pressione e mantenha pressionado para ativar a função de impulso.

O modo Boost está ativo durante cerca de 30 segundos e depois muda automaticamente para „Alta potência".

Indicador LED
Capacidade da bateria <10%: O LED pisca a laranja
Carregar bateria
O LED pisca a verde: a carregar
O LED acende-se a verde: totalmente carregada

Não é possível acender e carregar a bateria ao mesmo tempo.

CE O produto cumpre os requisitos das diretivas UE.

Sujeito a alterações técnicas. Não nos responsabilizamos por erros de impressão.

SV

SÄKERHET - FÖRKLARING TILL ANVISNINGAR

Beakta följande symboler och signalord som finns i bruksanvisningen, på produkten och på förpackningen:

- = **Information** | Nyttig extrainformation om produkten
- = **Obs** | Denna anvisning varnar för alla typer skador
- ⚠ = **Försiktigt** | Se upp – risk för personskador
- ▲ = **Varning** | Se upp – fara! Om denna anvisning inte beaktas kan detta leda till svåra personskador eller dödsfall

AVSEDD ANVÄNDNING

Produkten används som mobil ljuskälla och är inte avsedd

för andra ändamål. Produkten är endast avsedd för privat bruk i hushållet och är inte avsedd för kommersiellt bruk eller för rumsbelysning i hemmet. Den ska endast användas på det sätt som beskrivs i bruksanvisningen. All annan användning räknas som ej avsedd och kan leda till sak- eller personskador. Vi ansvarar inte för skador som uppstår till följd av felaktig resp. ej avsedd användning.

▲ ALLMÄNNA SÄKERHETSANVISNINGAR

Denna produkt kan användas av barn från 8 år och av personer med nedsatt fysisk, sensorisk eller mental förmåga eller av personer utan tillräcklig erfarenhet av eller kunskap om produkten, såvida de har instruerats i hur produkten används och känner till farorna. Barn får inte leka med produkten. Barn får inte rengöra eller sköta produkten utan att de hålls under uppsikt.

Håll barn borta från produkten och förpackningen. Produkten är ingen leksak. Håll barn under uppsikt så att de inte leker med produkten eller förpackningen.

Undvik ögonskador – titta aldrig

i ljusstrålen och lys aldrig andra personer i ansiktet. Om detta sker under längre tid kan andelen blått ljus skada näthinnan.

Ta aldrig tag i en enhet som är ansluten till elnätet med våta händer eller när enheten har fallit ned i vatten. Slå i så fall från huvudsäkringen och dra sedan ut nätkontakten.

Använd inte produkten i områden med explosionsrisk eller där det förekommer brännbara vätskor, brännbart damm eller brännbara gaser.

Sänk aldrig ned produkten i vatten eller andra vätskor.

Anslut produkten till ett lättåtkomligt uttag så att den snabbt kan kopplas från strömmen vid en störning.

Alla belysta föremål måste finnas på minst 10 cm avstånd från lampan.

Produkten får endast användas

med de tillbehör som ingår i leveransen.

Försök aldrig att öppna, klämma, värma upp eller tända ett batteri. Kasta inte i eld.

Ladda produkten endast i stängda, torra och stora utrymmen, på avstånd från brännbart material och vätskor. Om detta inte följs, kan brännskador och bränder uppstå.

Läckande batterivätska kan orsaka frätskador om den kommer i kontakt med kroppsdelar. Vid kontakt ska du genast spola berörda ställen med mycket vatten och kontakta läkare.

Anslutningsklämmor och batterier får inte kortslutas.

▲ RISK FÖR BRAND OCH EXPLOSION

Använd inte produkten när den ligger i förpackningen.

Täck inte över produkten –

brandfara.

Utsätt inte produkten för extrem överbelastning, t.ex. extrem värme, kyla, brand eller liknande.

Använd inte i regn eller i våtrum.

ALLMÄN INFORMATION

- Kasta inte eller tappa inte produkten
- LED-skyddet kan inte bytas. Om skyddet är skadat måste produkten bortskaffas.
- LED-ljuskällan kan inte bytas. När ljuskällan är uttjänt måste hela lampan bytas.
- Öppna och modifiera inte produkten! Reparationsarbeten får endast utföras av tillverkaren eller av auktoriserad servicetekniker eller en person med jämförbar kvalifikation.
- Koppla produkten från strömmen genom att dra i kontakten eller kontaktens hus, aldrig i kabeln.
- Lampans och nätdelens specifikationer samt nätspänningen på uttaget måste stämma överens med typskylten.
- Lampan får inte läggas på sidan med ljuskällan eller välta på denna sida.

UPPLADDNINGSBART BATTERIPAKET

Produkten innehåller ett ej utbytbart batteripaket om batteriet är urladdat ska det genast laddas.

När batteriet är fulladdat ska det kopplas från laddaren.

Om energikällan läcker ska vätskan samlas upp en torr trasa. Använd skyddshandskar.

Lampan ska laddas på eldfast underlag och endast under ständig uppsikt av vuxen!

MILJÖINFORMATION | AVFALLSHANTERING

Källsortera förpackningen. Papper och kartong räknas som pappersavfall, folie kan lämnas i till återvinningscentral.

Avfallshantera den uttjänta produkten enligt gällande föreskrifter. Symbolen "Soptunna" hänvisar till att den elektriska produkten inte får avfallshanteras tillsammans med vanligt hushållsavfall inom EU.

Lämna produkten på en återvinningsstation för avfallshantering av uttjänta elektriska produkter, använd återlämnings- och samlingsställen i din kommun eller kontakta återförsäljaren där du köpte produkten.

Batterier och uppladdningsbara batterier som ingår i elektriska apparater ska om möjligt kasseras separat. Kassera alltid använda batterier/uppladdningsbara batterier (endast när de är urladdade) i enlighet med lokala lagar eller krav.

Felaktigt bortskaffande kan leda till att giftiga ämnen släpps ut i miljön, vilket kan ha negativa hälsoeffekter på människor, djur och växter.

På så sätt följer du lagen och bidrar till miljöskydd.

PRODUKTBESKRIVNING

1. Huvudlampa
2. Strömbrytare
3. Lysdiod för statusindikering
4. Batterifack
5. Laddningsport med gummilock
6. USB-port (powerbankfunktion)
7. Zoom vridled

IDRIFTTAGNING

- Sätt i batteriet med polerna åt rätt håll.
- Använd knappen för att växla mellan följande funktioner:
- 1× tryck: hög effekt
- 2× tryck: medelhög effekt
- 3× tryck: låg effekt
- 4× tryck: frånslagning
- När knappen hålls intryckt aktiveras Boost-funktionen.

Boost-läget är aktivt i ca 30 sekunder, därefter sker en automatisk växling till „High power".

LED-indikering
Batterikapacitet <10%: LED blinkar orange
Ladda batteriet
LED blinkar grönt: laddning
LED lyser grönt: fulladdat

Det går inte att tända och ladda samtidigt.

CE Produkten överensstämmer med kraven i tillämpliga EU direktiv.

Con riserva di modifiche tecniche. Non ci assumiamo nessuna responsabilità per eventuali errori di stampa.

IT

SICUREZZA - SPIEGAZIONE DELLE AVVERTENZE

Osservare i seguenti simboli e termini utilizzati nelle istruzioni per l'uso, sul prodotto e sulla confezione:

- = **Informazione** | Utili informazioni aggiuntive sul prodotto
- = **Nota** | Questa nota avvisa su possibili danni di qualsiasi tipo
- = **Attenzione** | Attenzione – Pericolo di lesioni!
- = **Avvertimento** | Attenzione – Pericolo! Può provocare lesioni gravi o letali

IMPIEGO APPROPRIATO

Il prodotto è una fonte luminosa mobile e non è concepito per scopi diversi. Il prodotto è concepito esclusivamente per uso privato domestico e non per scopi commerciali né per l'illuminazione di ambienti domestici, quindi va utilizzato soltanto come descritto nelle istruzioni per l'uso. Qualsiasi altro impiego che sia diverso dalla destinazione d'uso prevista è da considerarsi inappropriato e quindi può provocare danni a cose o persone. Non ci assumiamo alcuna responsabilità per danni provocati da un uso errato o inadeguato.

AVVERTENZE DI SICUREZZA GENERALI

Questo prodotto non può essere utilizzato da bambini di età inferiore a 8 anni e da persone con facoltà fisiche, sensoriali o mentali limit-

ate o senza la necessaria esperienza e conoscenza, a meno che non siano state istruite sull'uso in sicurezza del prodotto e informate sui pericoli connessi. I bambini non devono giocare con il prodotto. Non affidare pulizia e manutenzione ai bambini se non sorvegliati.

Tenere il prodotto e l'imballo fuori dalla portata dei bambini. Il prodotto non è un giocattolo. I bambini devono essere sorvegliati per accertarsi che non usino il prodotto e l'imballo come un giocattolo.

Evitare lesioni agli occhi - non fissare mai direttamente il raggio luminoso né dirigerlo sul viso di altre persone. Un'esposizione prolungata alle particelle di luce blu potrebbe danneggiare la retina.

Non toccare mai un appa-

recchio collegato alla rete elettrica con le mani bagnate o qualora sia caduto in acqua. In questo caso, disinserire prima il fusibile generale, quindi scollegare la spina elettrica.

Non impiegare mai in ambienti a rischio di esplosione, in cui sono presenti liquidi, polveri o gas infiammabili.

Non immergere mai il prodotto in acqua o altri liquidi.

Utilizzare soltanto una presa elettrica facilmente accessibile per poter scollegare il prodotto rapidamente dalla rete elettrica in caso di anomalia.

Tutti gli oggetti illuminati devono trovarsi ad almeno 10 cm di distanza dalla lampada.

Utilizzare il prodotto esclusivamente insieme agli accessori forniti in dotazione.

Non tentare mai di aprire una

batteria, né di schiacciarla, riscaldarla o incendiarla. Non gettarla nel fuoco.

Il prodotto deve essere ricaricato soltanto in ambienti chiusi, asciutti e spaziosi, lontano da materiali e liquidi infiammabili. La mancata osservanza di quest'avvertenza può provocare incendi e ustioni.

Il liquido fuoriuscito dalla batteria può provocare corrosione cutanea in caso di contatto con una parte del corpo. In caso di contatto, sciacquare immediatamente i punti interessati con acqua pulita e rivolgersi subito a un medico.

Non cortocircuitare i morsetti né le batterie.

PERICOLO DI INCENDI ED ESPLOSIONI

Non utilizzarlo all'interno della

confezione.

Non coprire il prodotto – pericolo d'incendio.

Non esporre mai il prodotto a sollecitazioni estreme, ad es. caldo o freddo estremo, incendio ecc.

Non utilizzare sotto la pioggia o in ambienti umidi.

NOTE GENERALI

- Non lanciarla o farla cadere
- La copertura del LED non è sostituibile. Se la copertura è danneggiata, smaltire il prodotto.
- La fonte luminosa del LED non è sostituibile. Nel momento in cui la durata di vita del LED si conclude, è necessario sostituire tutta la lampada.
- Non aprire né modificare il prodotto! I lavori di riparazione devono essere effettuati esclusivamente dal produttore o da un tecnico di assistenza incaricato dal produttore, oppure da una persona dotata di una qualifica equivalente.
- Per scollegare il dispositivo dall'alimentazione elettrica, tirare sempre il connettore o il relativo alloggiamento, mai il cavo.
- I dati relativi alla lampada e all'alimentatore, nonché la tensione di rete riportata sulla presa elettrica devono coincidere con i valori indicati sulla targhetta dei dati tecnici.
- La lampada non deve essere collocata sul lato della fonte luminosa né cadere su questo lato.

BATTERIA RICARICABILE

Il prodotto contiene una batteria ricaricabile non sostituibile; se è scarica occorre ricaricarla immediatamente.

Una volta completata la ricarica, scollegarla dalla carica.

In caso di fuoriuscita di liquido dalla fonte energetica, rimuovere il liquido con guanti protettivi e un panno asciutto.

Ricaricare la lampada su una base ignifuga ed esclusivamente sotto la costante sorveglianza di un adulto

NOTA AMBIENTALE | SMALTIMENTO

Smaltire la confezione conformemente al tipo di materiale. La carta e il cartone tra la carta usata; raccolta differenziata per la pellicola.

Smaltire il prodotto inutilizzabile secondo le disposizioni di legge. Il contrassegno „bidone dell'immondizia" indica che nell'UE le apparecchiature elettriche non si devono smaltire insieme ai normali rifiuti domestici. Per smaltire il prodotto, conferirlo a un centro di raccolta specifico per apparecchiature usate, rivolgersi ai centri di ritiro e raccolta del proprio comune oppure al rivenditore presso il quale si è acquistato il prodotto.

Le batterie e le batterie ricaricabili contenute negli apparecchi elettrici devono essere smaltite separatamente, quando possibile. Smaltire sempre le batterie usate/le batterie ricaricabili (solo se scariche) in conformità alle leggi o ai requisiti locali.

Lo smaltimento improprio può comportare il rilascio di ingredienti tossici nell'ambiente, che possono avere effetti negativi sulla salute di uomini, animali e piante.

In questo modo vi attenete ai vostri obblighi di legge e fornite il vostro contributo alla tutela dell'ambiente.

DESCRIZIONE DEL PRODOTTO

1. Luce principale
2. Pulsante On/Off
3. LED di stato
4. Vano batteria
5. Presa di ricarica con copertura in gomma
6. Presa di uscita USB (funzione Powerbank)
7. Giunto rotante per zoom

MESSA IN FUNZIONE

- Inserire la batteria con la polarità corretta.
- Premendo il pulsante si selezionano le seguenti funzioni:
- Premere 1 volta: alta potenza
- Premere 2 volte: potenza media
- Premere 3 volte: bassa potenza
- Premere 4 volte: off
- Premendo a lungo, si attiva la funzione Boost.

La modalità Boost è attiva per circa 30 secondi, quindi passa automaticamente a „Alta potenza".

Indicatore LED
Capacità della batteria <10%: Il LED lampeggia in arancione
Carica della batteria
Il LED lampeggia in verde: carica
Il LED si illumina di verde: completamente carica

Non è possibile accendere e caricare contemporaneamente la batteria.

CE Il prodotto è conforme ai requisiti della direttiva UE.

Con riserva di modifiche tecniche. Non ci assumiamo nessuna responsabilità per eventuali errori di stampa.

NL

VEILIGHEID - TOELICHTING BIJ DE AANWIJZINGEN

Houd rekening met onderstaande tekens en woorden, die in de gebruiksaanwijzing, op het product en op de verpakking gebruikt worden:

- = **Informatie** | Nuttige aanvullende informatie over het product
- = **Opmerking** | Deze opmerking waarschuwt voor allerlei mogelijke schade
- = **Voorzichtig** | Let op - door risico's kan letsel worden veroorzaakt
- = **Waarschuwing** | Let op – risico! Kan zeer ernstig of fataal letsel veroorzaken

BEOOGD GEBRUIK

Het product dient als mobiele lichtbron en is niet bestemd voor het gebruik in andere toepassingen. Het product is uitsluitend bedoeld voor gebruik in de huishouding en dus niet voor zakelijk gebruik en ook niet als ruimteverlichting in de huishouding. Alleen het gebruik zoals beschreven in de gebruiksaanwijzing is toegestaan. Een andere toepassing dan vermeldt in deze informatie geldt als ongeoorloofd. Dit kan materiële schade en lichamelijk letsel veroorzaken. Wij kunnen niet aansprakelijk worden gesteld voor schade dat als gevolg van een onjuist of ongeoorloofd gebruik is ontstaan.

ALGEMENE VEILIGHEIDSVOORSCHRIFTEN

Dit product mag door kinderen vanaf 8 jaar en door personen met beperkte lichamelijke, zintuiglijke of mentale vermogens of weinig ervaring en/of kennis worden gebruikt indien zij onder toezicht staan of over een veilig gebruik van het apparaat worden geïnstrueerd en de mogelijke gevaren kennen. Kinderen mogen niet met het product spelen. De reiniging en het onderhoud niet door kinderen laten uitvoeren als zij niet onder toezicht staan.

Houd kinderen uit de buurt van het product en de verpakking. Het product is geen speelgoed. Bij kinderen moet erop worden gelet dat ze niet met het product c.q. de verpakking gaan spelen.

Oogletsel voorkomen - nooit

rechtstreeks in de lichtstraal kijken of andere personen in het gezicht schijnen. Als dit te lang duurt, kan door de blauwlichtaandelen gevaar voor het netvlies ontstaan.

Nooit een op het elektriciteitsnet aangesloten apparaat met natte handen vastpakken of wanneer het in het water is gevallen. In dit geval eerst de zekering in uw huis uitschakelen en vervolgens de stekker uit het stopcontact trekken.

Nooit in een explosiegevaarlijke omgeving gebruiken, waar brandbare vloeistoffen, stof of gassen aanwezig zijn.

Het product nooit in water of andere vloeistoffen onderdompelen.

Alleen een goed toegankelijk stopcontact gebruiken, zodat de stekker van het product in geval van een storing snel uit

het stopcontact kan worden getrokken.

Alle beschenen voorwerpen moeten minstens 10 cm van de lamp verwijderd zijn.

Het product uitsluitend met de meegeleverde toebehoren gebruiken.

Probeer nooit om een batterij/accu te openen, te pletten, te verhitten of in brand te steken. Niet in het vuur gooien.

Het product mag uitsluitend in gesloten, droge en grote ruimtes geladen worden, ver van brandbare materialen en vloeistoffen. Het niet naleven kan brandwonden en brand veroorzaken.

Gelekte batterij-/accuvloeistof kan bij contact met lichaamsdelen etsverwondingen veroorzaken. Bij huidcontact de betreffende plaatsen onmiddellijk met schoon water

afspoelen en direct een arts raadplegen.

Aansluitklemmen en batterijen niet kortsluiten.

GEVAAR VOOR BRAND OF EEN EXPLOSIE

Niet gebruiken terwijl het product nog in de verpakking zit.

Product niet afdekken - brandgevaar.

Het product nooit aan extreme belastingen zoals bijv. extreme hitte, kou, vuur enz. blootstellen.

Nooit in de regen of in vochtige ruimten gebruiken.

ALGEMENE AANWIJZINGEN

- Niet mee gooien of laten vallen
- De LED-afdekking kan niet worden vervangen. Als de afdekking beschadigd is, moet het product als afval worden verwijderd.
- De LED-lichtbron kan niet worden vervangen. Als de levensduur van de LED eindigt, moet de complete lamp worden vervangen.
- Product niet openen of modificeren! Reparatiewerkzaamheden mogen alleen door de producent of een daardoor aangewezen servicemonteur of een vergelijkbaar gekwalificeerde persoon worden uitgevoerd.
- De stekker van het apparaat mag alleen aan de stekker zelf of de stekkerbehuizing, maar nooit aan de kabel, uit het stopcontact worden getrokken.

- De gegevens voor de lamp en netadapter, evenals de netspanning op het stopcontact moeten met het typeplaatje overeenkomen.
- De lamp mag niet op de kant van de lichtbron worden gelegd of op deze kant vallen.

OPLAADBARE ACCUPACK

Het product bevat een niet-vervangbare accupack. Zodra de accu leeg is, deze onmiddellijk weer opladen.

De accu loskoppelen van de oplader zodra deze is opgeladen.

Wanneer sprake is van een lekkende energiebron, de vloeistof met handschoenen aan met een droge doek verwijderen.

De lamp altijd op een vuurbestendige ondergrond en alleen onder voortdurend toezicht van een volwassene opladen!

INSTRUCTIES VOOR HET MILIEU | AFVALVERWIJDERING

De verpakking naar soort als afval afvoeren. Papier en karton bij het oud papier, folie bij het herbruikbaar afval.

Behandel het onbruikbare product overeenkomstig de wettelijke bepalingen als afval. De aanduiding "vuilnisbak" wijst erop dat elektrische apparaten in de EU niet met het normale huisvuil verwijderd mogen worden.

Geef het apparaat voor de verwijdering af bij een speciale inzamelplaats voor oude apparaten, gebruik de teruggave- en inzamelsystemen in uw gemeente of neem contact op met de dealer waar het product gekocht is.

Batterijen en oplaadbare batterijen in elektrische apparaten moeten zoveel mogelijk gescheiden worden afgevoerd. Gooi gebruikte batterijen/oplaadbare batterijen (alleen als ze ontladen zijn) altijd weg in overeenstemming met de plaatselijke wetgeving of voorschriften.

Onjuiste verwijdering kan ertoe leiden dat giftige bestanddelen in het milieu vrijkomen, hetgeen schadelijke gevolgen kan hebben voor de gezondheid van mensen, dieren en planten.

Zo kunt u aan uw wettelijke verplichtingen voldoen en uw bijdrage aan de bescherming van het milieu leveren.

PRODUCTBESCHRIJVING

1. Hoofdlicht
2. Aan-/uit-schakelaar
3. LED-statusdisplay
4. Batterijvak

5. Oplaadbus met rubber dopje
6. USB-uitgangsbus (powerbank-functie)
7. Zoom scharnier

INGEBRUIKNAME

- De batterij met de polen in de juiste richting plaatsen.
- Door op de toets te drukken worden volgende functies doorgeschakeld:
- 1× indrukken: hoog vermogen
- 2× indrukken: gemiddeld vermogen
- 3× indrukken: laag vermogen
- 4× indrukken: uit
- Door lang indrukken wordt de boost-functie ingeschakeld.

De boostmodus is ongeveer 30 seconden actief, daarna wordt automatisch overgeschakeld naar „Hoog vermogen".

LED-indicator
Batterijcapaciteit <10%: LED knippert oranje
Batterij opladen
LED knippert groen: opladen
LED brandt groen: volledig opgeladen

Verlichting en opladen tegelijk is niet mogelijk.

CE Het product voldoet aan de eisen van de EU richtlijnen.

Technische wijzigingen voorbehouden. Voor drukfouten zijn wij niet aansprakelijk.

DK

SIKKERHED - FORKLARING AF ANVISNINGER

Bemærk følgende symboler og ord, der anvendes i betjeningsvejledningen, på produktet og på emballagen:

- = **Information** | Nyttig information til produktet
- = **Bemærk** | Denne oplysning advarer mod alle typer mulige skader
- = **Forsigtig** | Pas på – Faren kan medføre personskader
- = **Advarsel** | Pas på – Fare! Kan medføre alvorlige kvæstelser eller livsfare

BESTEMMELSESMÆSSIG BRUG

Produktet anvendes som mobil lyskilde, og er ikke egnet til anden brug. Produktet er kun egnet til privat brug i husholdningen og hverken til erhvervsbrug eller belysning af rum i husholdningen og kun til brug som beskrevet i brugsvejledning. Brugen uden for denne oplysning gælder ikke som formålsmæssig, dette kan medføre materielle skader eller personskader. Vi hæfter ikke for skader, der er opstået pga. forkert eller ikke-formålsmæssig brug.

GENERELLE SIKKERHEDSANVISNINGER

Dette produkt må anvendes af børn under 8 år og af personer med nedsatte fysiske, sensoriske eller mentale evner eller manglende erfaring og manglende viden, såfremt de er undervist i produktets sikre brug og kender faren. Børn må ikke lege med produktet. Rengøring og vedligehold må ikke udføres af børn uden opsyn.

Hold børn væk fra produktet og emballagen. Produktet er ikke legetøj. Børn skal være under opsyn for at sikre, at de ikke leger med produktet eller emballagen.

Undgå øjenskader - Se aldrig direkte ind i lysstrålen eller lys andre personer i ansigtet. Hvis det sker for længe, kan der pga. andelen af blåt lys opstå en fare for nethinden.

Tag aldrig fat i et apparat, der er forbundet med strømnettet, med våde hænder, når det er faldet i vandet. I så fald skal ført hovedsikringen frakobles og derefter skal strømstikket trækkes ud.

Må aldrig bruges i eksplosionsfarlige omgivelser, hvor der befinder sig brændbare væsker, støv eller gasser.

Produktet må aldrig dykkes ned i vand eller andre væsker.

Brug kun nemt tilgængelige stikdåser, så produktets strømforsyning hurtigt kan afbrydes i tilfælde af fejl.

Alle belyste genstande skal have mindst 10cm afstand til

lampen.

Produktet anvendes udelukkende med det tilbehør der er indeholdt i leverancen.

Batteriet må aldrig åbnes, klemmes, opvarmes eller udsættes for ild. Må ikke kastes i ild.

Produktet må kun oplades i lukkede, tørre og tilstrækkeligt store rum, med god afstand til brændbare materialer og væsker. Hvis ikke, kan der opstå forbrændinger og brande.

Udløbende batteri-/batterivæske kan medføre ætsninger, når den kommer i kontakt med huden. Ved kontakt skal det pågældende sted straks skylles med rent vand og der søges omgående læge.

Kortslut ikke tilslutningsklemmer og batterier.

FARE FOR BRAND OG EKSPLOSION

Må ikke bruges i emballagen.

Produktet må ikke overdækkes - brandfare.

Produktet må aldrig udsættes for ekstreme belastninger, som f.eks,. Ekstrem varme. kulde, brand etc.

Må ikke anvendes i regnvejr eller i vådrum.

GENERELLE BEMÆRKNINGER

- Må ikke kastes eller falde ned
- LED-afdækningen kan ikke udskiftes. Er afdækningen beskadiges, skal produktet kasseres.
- LED-lyskilden kan ikke udskiftes. Når lyskilden ikke længere virker, skal hele lampen udskiftes.
- Produktet må hverken åbnes eller modificeres! Reparationer må kun gennemføres af producenten eller af producenten autoriseret servicetekniker eller en person med tilsvarende kvalifikation.
- Når produktets strømforsyning skal afbrydes må der kun trækkes i stikket eller stidåsen, aldrig i kablet.
- Oplysninger om lampen, strømadapteren og netspænding på stikdåsen skal stemme overens med typeskiltet.
- Projektøren må ikke lægges på lyskildens side eller falde på denne side.

GENOPLADELIG BATTERIPAKKE

Produktet, der indeholder et batteripakke, der ikke kan udskiftes, ved tomme batterier skal denne omgående oplades igen.

Efter fuldstændig opladningen adskilles den fra opladningen.

Når energikilden løber ud, skal væsken fjernes med specialhandsker og en tør klud.

Lygten skal oplades på ildfast underlag og under konstant opsyn af en voksen.

MILJØANVISNINGER | BORTSKAFFELSE

Bortskaf emballagen sorteret. Pap og karton som papiraffald, folie som plastaffald.

Bortskaf det udtjente produkt iht. lovens regler. Mærkningen "Skraldespand" henviser til, at gamle elektriske apparater i EU ikke må bortskaffes med dagrenovationen.

Aflever dit produkt til bortskaffelse på en speciel genbrugsstation for el-apparater, brug genbrugsstationerne i din kommune, eller kontakt forhandleren, hvor du har købt produktet.

Batterier og genopladelige batterier i elektriske apparater skal så vidt muligt bortskaffes separat. Brugte batterier/akkumulatorer (kun når de er afladet) skal altid bortskaffes i overensstemmelse med lokale live eller krav.

Ukorrekt bortskaffelse kan medføre, at giftige bestanddele frigives til miljøet, hvilket kan have negative sundhedsmæssige virkninger på mennesker, dyr og planter.

På denne måde overholder du loven og yder et bidrag til miljøets beskyttelse.

PRODUKTBESKRIVELSE

1. Hovedlys
2. Tænd-/sluk knap.
3. LED-status-visning
4. Batterirum
5. Opladningsstik med gummiafdækning
6. USB-udgang (funktion powerbank)
7. Zoom drejeled

IBRUGTAGNING

- Læg batteriet i, så polerne vender korrekt.
- Ved tryk på knappen skiftes mellem følgende funktioner:
- 1× tryk: høj effekt
- 2× tryk: middel effekt
- 3× tryk: lav effekt
- 4× tryk: OFF
- Ved langt tryk aktiveres boost-funktionen.

Boost-tilstanden er aktiv i ca. 30 sekunder, hvorefter den automatisk skifter til „High power".

LED-indikator
Batterikapacitet <10%: LED blinker orange
Oplad batteriet
LED blinker grønt: opladning
LED lyser grønt: fuldt opladet

Det er ikke muligt at tænde og oplade på samme tid.

CE Produktet overholder kravene i EU direktiverne.

Der tages forbehold for tekniske ændringer. Vi hæfter ikke for trykfejl.

FI

TURVALLISUUS - OHJEIDEN SELITYKSET

Ota huomioon seuraavat merkit ja sanat, joita on käytetty käyttöohjeessa, tuotteessa ja sen pakkauksessa:

- = **Tiedoksi** | Hyödyllinen lisätieto tuotteesta
- = **Huomautus** | Tämä huomautus varoittaa kaikentyyppisistä mahdollisista vahingoista
- = **Varo** | Huomio - vaarana loukkaantumiset
- = **Varoitus** | Huomio – vaara! Voi johtaa vakaviin tapaturmiin tai kuolemaan

MÄÄRÄYSTENMUKAINEN KÄYTTÖ

Tuote on tarkoitettu liikuteltavaksi valonlähteeksi, eikä sitä ole tarkoitettu muihin käyttötarkoituksiin. Tuote on tarkoitettu vain yksityiseen käyttöön kotona, eikä se sovellu yrityskäyttöön eikä huoneen valaisuun kotona, vaan ainoastaan käytettäväksi käyttöohjeen mukaisesti. Käyttö muunlaiseen tarkoitukseen katsotaan määräystenvastaiseksi ja se voi aiheuttaa esinevahinkoja tai henkilövahinkoja. Valmistaja ei vastaa vahingoista, jotka ovat syntyneet virheellisestä tai määräystenvastaisesta käytöstä.

YLEISET TURVALLISUUSOHJEET

Tätä tuotetta voivat käyttää yli

8-vuotiaat lapset sekä henkilöt, joiden ruumiilliset, aistimilliset tai henkiset kyvyt ovat rajoittuneet tai joilla ei ole tarvittavaa kokemusta tai tietoa, kun he ovat saaneet opastuksen tuotteen turvallisesta käytöstä ja kun he tietävät, mitä vaaroja on olemassa. Lapset eivät saa leikkiä tuotteella. Puhdistusta ja hoitoa lapset eivät saa tehdä ilman valvontaa.

Pidä tuote ja pakkaus lasten ulottumattomissa Tämä tuote ei ole leikkikalu. Lapsia on valvottava sen varmistamiseksi, etteivät he pääse leikkimään tuotteen tai pakkauksen kanssa.

Vältä silmävauriot - älä koskaan katso suoraan valonsäteeseen tai suuntaa valoa muiden ihmisten kasvoihin. Mikäli näin tapahtuu pitkään, sinisen valon osuus voi aiheuttaa verkkokalvon vaurioitumisen.

Älä koskaan tartu virtaverkkoon liitettyyn laitteeseen märin käsin tai, jos se on pudonnut veteen. Jos näin on päässyt tapahtumaan, katkaise ensin virta sähkökaapin sulakkeesta ja irrota sitten virtapistoke pistorasiasta.

Älä koskaan vie räjähdysalttiiseen ympäristöön, missä on palavia nesteitä, pölyä tai kaasuja.

Älä koskaan upota tuotetta veteen tai muihin nesteisiin.

Käytä vain sellaista pistorasiaa, jonka luokse pääsee helposti, jotta tuote voidaan häiriössä nopeasti irrottaa virtaverkosta.

Kaikkien valaistavien esineiden on oltava vähintään 10 cm etäisyydellä valaisimesta.

Käytä tuotetta vain sen mukana tulleiden lisätarvikkeiden kanssa.

Älä koskaan yritä avata, rutistaa, kuumentaa tai polttaa pa-

ristoa/akkua. Älä heitä tuleen.

Tuotteen saa ladata vain suljetuissa, kuivissa ja tarpeeksi tilavissa tiloissa, syttyvistä materiaaleista ja nesteistä etäällä. Tämän ohjeen laiminlyönti voi johtaa palohaavoihin ja tulipaloon.

Vuotava paristo-/akkuneste voi iholle tai silmiin joutuessaan aiheuttaa niiden syöpymisen. Kosketuksessa paristo-/akkunesteeseen on kyseinen kohta huuhdeltava puhtaalla vedellä ja mentävä välittömästi lääkäriin.

Liittimiä ja paristoja ei saa oikosulkea.

PALO- JA RÄJÄHDYSVAARA

Älä käytä pakkauksen sisällä.

Älä peitä tuotetta - palovaara.

Älä koskaan altista tuotetta äärimmäiselle rasitukselle, kuten äärimmäinen kuumuus, kylmyys, tuli, jne.

Älä käytä sateessa tai kosteissa tiloissa.

YLEISIÄ OHJEITA

- Ei saa heittää eikä päästää putoamaan
- LED-suojakupu ei ole vaihdettavissa. Suojakuvun ollessa vaurioitunut on tuote hävitettävä.
- LED-lamppu ei ole vaihdettavissa. Kun LED on tullut käyttöikänsä päähän, on koko valaisin vaihdettava.
- Älä avaa tuotetta äläkä tee siihen mitään muutoksia! Kunnostustyöt saa tehdä vain valmistaja tai sen valtuuttama huoltoteknikko tai vastaavan pätevyyden omaava henkilö.
- Irrota laite virransyötöstä vain pistokkeesta tai pistokekotelosta vetämällä, ei koskaan johdosta vetämällä.
- Valaisinta ja verkkolaitetta koskevien tietojen sekä pistorasian verkkojännitteen on oltava samat kuin tyyppikilvessä.
- Valaisinta ei saa asettaa lamppupuoli alaspäin eikä se saa päästä kaatumaan näin.

LADATTAVAT AKUT

Tuote sisältää akkupakkauksen, jota ei voi vaihtaa. Kun akku on tyhjä, lataa se heti uudelleen.

Kun akku on ladattu täyteen, irrota se latauksesta.

Energialähteen vuotaessa pyyhi neste suojakäsineet käsissä kuivalla liinalla pois.

Valaisin on ladattava kuumankestävän alustan päällä ja aikuisen on valvottava latausta koko ajan!

YMPÄRISTÖOHJEET | HÄVITTÄMINEN

Hävitä pakkaus lajiteltuna. Pahvi ja kartonki pahvikeräykseen, muovi muovikeräykseen.

Hävitä käyttökelvoton tuote lakimääräysten mukaisesti. Yliviivatun jäteastian kuva tarkoittaa, että EU:ssa sähkölaitteita ei saa hävittää tavallisen kotitalousjätteen mukana.

Vie tuote hävitettäväksi käytetyille laitteille tarkoitettuun keräyspisteeseen, käytä kuntasi palautus- tai keräysjärjestelmiä tai vie sille myyjälle, jolta tuote ostettiin.

Sähkölaitteiden paristot ja akut on hävitettävä erikseen aina kun se on mahdollista. Hävitä käytetyt paristot/akut (vain kun ne ovat tyhjentyneet) aina paikallisten lakien tai vaatimusten mukaisesti.

Vääränlainen hävittäminen voi johtaa myrkyllisten ainesosien vapautumiseen ympäristöön, millä voi olla haitallisia terveysvaikutuksia ihmisille, eläimille ja kasveille.

Näin täytät lainmukaiset velvollisuutesi ja suojelet osaltasi ympäristöä.

TUOTTEEN KUVAUS

1. Päävalo
2. Virtapainike
3. Tilan LED-merkkivalo
4. Paristolokero
5. Latausliitin, kuminen suojus
6. USB-lähtöliitin (powerbank-toiminto)
7. Zoomaus, kääntönivel

KÄYTTÖÖNOTTO

- Aseta paristo navat oikeinpäin paikalleen.
- Painiketta painamalla siirrytään toiminnosta toiseen seuraavasti:
- 1 painallus: suuri teho
- 2 painallusta: keskisuuri teho
- 3 painallusta: pieni teho
- 4 painallusta: sammutus
- Pitkään painamalla aktivoidaan tehotoiminto.

Boost-tila on aktiivinen noin 30 sekunnin ajan, minkä jälkeen se vaihtuu automaattisesti „High power" -tilaan.

LED-ilmaisin
Akun kapasiteetti <10 %: LED vilkkuu oranssina
Lataa akku
LED vilkkuu vihreänä: lataus
LED palaa vihreänä: täyteen ladattu

Valaistus ja lataus samanaikaisesti eivät ole mahdollisia.

CE Tuote vastaa EU direktiivien vaatimuksia.

Pidätämme oikeuden teknisiin muutoksiin. Valmistaja ei vastaa painovirheistä.

NO

SIKKERHET – FORKLARING AV SYMBOLER OG HENVISNINGER

Vær oppmerksom på følgende tegn og ord som brukes i bruksanvisningen, på produktet og på emballasjen:

- = **Informasjon** | Nyttig tilleggsinformasjon om produktet
- = **Henvisning** | Denne henvisningen advarer mot alle mulige skader
- = **Forsiktig** | OBS – Farlig situasjon som kan føre til personskader
- = **Advarsel** | OBS – Farlig situasjon! Kan føre til alvorlige personskader eller død

BEREGNET BRUK

Produktet skal brukes som mobil lyskilde og er ikke beregnet til andre bruksformål. Produktet er utelukkende egnet for privat bruk i husholdninger og verken for kommersiell bruk eller for belysning av rom i husholdninger, og kun for bruk som er beskrevet i bruksanvisningen. Bruk som ikke er nevnt i denne informasjonen anses ikke som beregnet bruk og kan forårsake materielle skader eller personskader. Vi påtar oss ikke ansvar for skader som er forårsaket av feil bruk eller ikke beregnet bruk.

GENERELLE SIKKERHETSANVISNINGER

Dette produktet kan brukes av barn fra 8 år og av personer med nedsatte fysiske, sensoriske eller mentale evner eller manglende erfaring eller kunnskap, hvis slike personer har fått opplæring i sikker bruk av produktet og forstår farene som er tilknyttet bruken. Barn

skal ikke leke med produktet. Rengjøring og vedlikehold skal ikke utføres av barn, med mindre de er under tilsyn.

Hold barn unna produktet og emballasjen. Produktet er ikke noe leketøy. Pass på at barn ikke leker med produktet eller emballasjen.

Unngå skader på øynene - Ikke se direkte inn i lysstrålen, og du må ikke rette lyset mot ansiktet til andre personer. Hvis dette skjer for lenge, kan andelen av blått lys skade netthinnen.

Du må aldri berøre et produkt med våte hender når det er koblet til strømnettet, eller hvis det har falt i vannet. I dette tilfellet må du først slå av sikringen og deretter trekke ut nettpluggen.

Det skal aldri brukes i eksplosjonsfarlige omgivelser hvor det finnes brennbare væsker, støv

eller gasser.

Produktet skal aldri dyppes ned i vann eller andre væsker.

Bruk kun en lett tilgjengelig stikkontakt slik at du raskt kan koble produktet fra strømnettet i tilfelle feil.

Alle gjenstander som belyses må befinne seg i en avstand på minst 10 cm fra lykten.

Produktet skal bare brukes med tilbehør som er inkludert i leveransen.

Du må aldri forsøke å åpne, knuse, varme opp eller brenne et batteri. Må ikke kastes i åpen ild.

Produktet skal kun lades i lukkede, tørre og romslige rom, adskilt fra brennbare materialer og væsker. Manglende overholdelse kan føre til brannskader og brann.

Batterivæske som renner ut kan forårsake etseskader hvis

den kommer i kontakt med kroppsdeler. Ved kontakt skal de berørte stedene straks skylles med rent vann og kontakt lege umiddelbart.

Ikke kortslutt koplingsklemmer og batterier.

FARE FOR BRANN OG EKSPLOSJON

Skal ikke brukes i emballasjen.

Ikke dekk til produktet - brannfare.

Produktet skal aldri utsettes for ekstreme belastninger, f.eks. ekstrem varme, kulde, ild osv.

Skal ikke brukes i regnvær eller i våtrom.

GENERELLE ANVISNINGER

- Ikke kast den eller la den falle i bakken
- LED-dekselet er ikke utskiftbart. Hvis dekselet er skadet må produktet kasseres.
- LED-lyskilden er ikke utskiftbar. Når LED-ens levetid ender, må hele lampen skiftes ut.
- Produktet skal ikke åpnes eller endres! Reparasjoner skal kun utføres av produsenten, en servicetekniker som er autorisert av ham eller en person med lignende kvalifikasjoner.
- Enheten skal kun kobles fra strømforsyningen ved å trekke i støpselet eller støpselhuset, aldri i kabelen.

- Spesifikasjoner for lampe og strømadapter samt nettspenning på stikkontakten må stemme overens med data som er angitt på typeskiltet.
- Lykten skal ikke legges på siden der lyskilden befinner seg eller velte over til denne siden.

OPPLADBAR BATTERIPAKKE

Produktet er utstyrt med en ikke-utskiftbar batteripakke, når batteriet er tomt, må det lades opp umiddelbart.

Koble fra ladingen når den er fulladet.

I tilfelle lekkasje fra energikilden, fjern væsken med vernehansker og en tørr klut.

Lykten må plasseres på et brannsikkert underlag og bare lades opp under tilsyn av en voksen!

MILJØINFORMASJON | AVFALLSBEHANDLING

Emballasjen skal kildesorteres. Papp og kartong til papirinnsamlingen, folie til plastinnsamlingen.

Kasser det ubrukbare produktet i henhold til gjeldende nasjonale bestemmelser. Symbolet «søppeldunk» angir, at i EU skal elektrisk utstyr ikke kastes i vanlig husholdningsavfall.

Produktet skal leveres til et spesielt samlested for avfallsbehandling av gammelt utstyr, bruk lokale retur- og innsamlingssystemer, eller kontakt forhandleren der produktet ble kjøpt.

Batterier og oppladbare batterier i elektriske enheter må kastes separat fra dem hvis det er mulig. Kast alltid brukte batterier / oppladbare batterier (bare når de er utladet) i samsvar med lokale lover eller krav.

Ved feil avhending kan giftige ingredienser slippes ut i miljøet, som har skadelige effekter på mennesker, dyr og planter.

Derved oppfyller du dine lovbestemte plikter og yter ditt bidrag til miljøvern.

PRODUKTBESKRIVELSE

1. Hovedlys
2. På-/Av-tast
3. LED-statusindikator
4. Batterirom
5. Ladekontakt med gummideksel
6. USB-utgang (powerbankfunksjon)

7. Zoom dreieledd

TA I BRUK

- Legg batteriet inn i riktig retning.
- Ved å trykke på knappen veksler du mellom disse funksjonene:
- 1× trykk: høy effekt
- 2× trykk: middels effekt
- 3× trykk: lav effekt
- 4× trykk: av
- Boost-funksjonen aktiveres med et langt trykk.

Boost-modus er aktiv i ca. 30 sekunder, deretter skiftes det automatisk til „High power".

LED-indikator
Batterikapasitet <10%: LED-lampen blinker oransje
Lade batteriet
LED blinker grønt: lading
LED-lampen lyser grønt: fulladet

Det er ikke mulig å tenne og lade samtidig.

CE Produktet oppfyller kravene i EU direktivene.

Med forbehold om tekniske endringer. Vi overtar ikke ansvar for trykkfeil.

PL

BEZPIECZEŃSTWO – OBJAŚNIENIE INFORMACJI

Zwrócić uwagę na następujące symbole i słowa, które znajdują się w instrukcji obsługi, na produkcie i na opakowaniu:

- = **Informacja** | Przydatne informacje dodatkowe o produkcie
- = **Wskazówka** | Ta wskazówka ostrzega przed możliwymi szkodami wszelkiego rodzaju
- = **Uwaga** | Uwaga – zagrożenie może prowadzić do obrażeń
- = **Ostrzeżenie** | Uwaga – zagrożenie! Możliwość ciężkich obrażeń lub śmierci

PRZEZNACZENIE

Produkt jest przeznaczony jako mobilne źródło światła i nie jest przeznaczony do innych zastosowań. Produkt przeznaczony jest wyłącznie do użytku prywatnego w gospodarstwie domowym i nie nadaje się do użytku komercyjnego ani do oświetlenia pomieszczeń w domu i tylko do stosowania zgodnie z opisem w instrukcji obsługi. Użycie poza tymi informacjami nie jest uważane za zgodne z przeznaczeniem, może to spowodować uszkodzenie mienia lub obrażenia ciała. Nie ponosimy odpowiedzialności za szkody powstałe w wyniku nieprawidłowego lub niewłaściwego użytkowania.

OGÓLNE UWAGI DOTYCZĄCE BEZPIECZEŃSTWA

Produkt może być używany przez dzieci od 8 roku życia oraz osoby o ograniczonych zdolnościach fizycznych, sensorycznych lub umysłowych bez wystarczającego doświadczenia i wiedzy, jeśli zostały one poinstruowane w zakresie bezpiecznego użytkowania produktu i są świadome zagrożeń. Produktem nie mogą bawić się dzieci. Dzieci bez nadzoru nie mogą wykonywać czynności z zakresu czyszczenia i pielęgnacji produktu.

Produkt i opakowanie przechowywać poza zasięgiem dzieci. Produkt nie służy do zabawy. Dopilnować, aby produktem ani jego opakowaniem nie bawiły się dzieci.

Nie ryzykować uszkodzenia wzroku – nigdy nie spoglądać bezpośrednio w wiązkę światła i nie kierować jej w stronę twarzy innych osób. Zbyt długie spoglądanie w źródło światła może spowodować uszkodzenie siatkówki światłem niebieskim.

Nigdy nie dotykać urządzenia podłączonego do sieci elektrycznej mokrymi rękami lub jeśli urządzenie wpadło do wody. W takim przypadku najpierw wyłączyć bezpiecznik domowy, a następnie wyciągnąć wtyczkę sieciową.

Nigdy nie używać produktu w środowisku wybuchowym, w którym znajdują się łatwopalne

ciecze, pyły lub gazy.

Nigdy nie zanurzać produktu w wodzie ani innych cieczach.

Nie zaginać przewodu przyłączeniowego oraz zapewnić, aby przewód przyłączeniowy nie był naprężony ani nie stykał się z ostrymi krawędziami, chemikaliami i rozpuszczalnikami.

Używać wyłącznie łatwo dostępnego gniazdka elektrycznego, aby w przypadku usterki można było szybko odłączyć produkt od zasilania.

Wszystkie oświetlane przedmioty muszą znajdować się w odległości przynajmniej 10 cm od lampy.

Produktu używać wyłącznie z akcesoriami stanowiącymi element dostarczonego zestawu.

Nigdy nie próbować otwierać, zgniatać, podgrzewać ani podpalać baterii/akumulatora.

Nie wrzucać do ognia.

Produkt wolno ładować wyłącznie w zamkniętych, suchych i przestronnych pomieszczeniach, z dala od palnych materiałów i cieczy. Nieprzestrzeganie tej zasady może skutkować oparzeniami i pożarami.

Ciecz wyciekająca z baterii/akumulatorka może spowodować oparzenia. W przypadku kontaktu natychmiast przemyć narażone miejsca czystą wodą i skontaktować się z lekarzem.

Nie zwierać zacisków ani baterii.

NIEBEZPIECZEŃSTWO POŻARU I WYBUCHU

Nie używać w opakowaniu.

Nie zakrywać produktu – niebezpieczeństwo pożaru.

Nigdy nie narażać produktu na ekstremalne obciążenia takie jak np. skrajnie wysokie/niskie

temperatury, działanie ognia.

Nie używać produktu na deszczu lub w wilgotnych pomieszczeniach.

WSKAZÓWKI OGÓLNE

- Nie rzucać produktem i nie upuszczać go
- Nie ma możliwości wymiany ostony diod LED. W razie uszkodzenia obudowy cały produkt trzeba poddać utylizacji.
- Nie ma możliwości wymiany źródła światła LED. Jeżeli dioda LED się wyczerpie, trzeba wymienić całą lampę.
- Nie otwierać ani nie modyfikować produktu! Naprawy urządzenia wolno zlecać wyłącznie producentowi lub autoryzowanym przez niego serwisantom albo innym osobom o porównywalnych kwalifikacjach.
- Odłączając urządzenie od zasilania, ciągnąć wyłącznie za wtyk lub obudowę wtyku, nigdy za przewód.
- Parametry lampy, zasilacza oraz napięcia sieciowego w gniazdku elektrycznym muszą być zgodne z danymi na tabliczce znamionowej.
- Nie odkładać lampy źródłem światła skierowanym do podłoża i nie dopuszczać, aby w taki sposób upadła.

AKUMULATOR WIELOKROTNEGO ŁADOWANIA

Produkt zawiera niewymienny akumulator; jeśli akumulator jest rozładowany, należy go natychmiast naładować.

Po całkowitym naładowaniu odłączyć od ładowania.

W przypadku wycieku ze źródła energii, usunąć ciecz przy użyciu rękawic ochronnych i suchej szmatki.

Ładuj lampę na ognioodpornej podstawie i tylko pod stałym nadzorem osoby dorosłej!

WSKAZÓWKI DOTYCZĄCE OCHRONY ŚRODOWISKA | UTYLIZACJA

Opakowanie zutylizować stosując zasady segregacji odpadów. Tekturę i karton wyrzucić do pojemnika na makulaturę, folię do pojemnika na tworzywa sztuczne przeznaczone do recyklingu.

Bezużyteczny produkt zutylizować zgodnie z obowiązującymi przepisami. Symbol pojemnika na

śmieci wskazuje, że na terenie UE nie wolno utylizować urządzeń elektrycznych razem ze zwykłymi odpadami komunalnymi.

W celu utylizacji oddać produkt do punktu selektywnej zbiórki odpadów elektrycznych w swojej gminie albo zwrócić się do punktu, w którym produkt został zakupiony.

Baterie i akumulatory znajdujące się w urządzeniach elektrycznych należy w miarę możliwości utylizować oddzielnie. Zużyte baterie/akumulatory (tylko rozładowane) zawsze utylizować zgodnie z lokalnymi przepisami lub wymogami.

W przypadku niewłaściwej utylizacji do środowiska mogą się uwalniać toksyczne składniki, które mają szkodliwy wpływ na zdrowie ludzi, zwierzęta i rośliny.

W ten sposób spełnia się obowiązek ustawowy i przyczynia do ochrony środowiska.

OZNACZENIE PRODUKTU

1. Światło główne
2. Przycisk zał./wył.
3. Wskaźnik stanu LED
4. komora baterii
5. Gniazdo ładowania z gumową zaślepką
6. Gniazdo wyjściowe USB (funkcja power bank)
7. Przegub obrotowy zoom

URUCHOMIENIE

- Włożyć akumulator, pamiętając o prawidłowym ukierunkowaniu biegunów.
- Naciskając na przycisk, można przechodzić do następujących funkcji:
- Nacisnąć 1×: duża moc
- Nacisnąć 2×: średnia moc
- Nacisnąć 3×: niska moc
- Nacisnąć 4×: wył.
- Naciśnięcie i przytrzymanie przycisku powoduje aktywację funkcji boost.

Tryb Boost jest aktywny przez ok. 30 sekund, a następnie automatycznie przełącza się na tryb „High power".

Wskaźnik LED:
Pojemność akumulatora <10%: Dioda LED miga na pomarańczowo
Ładowanie akumulatora:
Dioda LED miga na zielono: ładowanie
Dioda LED świeci na zielono: w pełni naładowana

Podświetlenie i ładowanie w tym samym czasie nie jest możliwe.

CE Produkt spełnia wymogi dyrektyw UE.

Zmiany techniczne zastrzeżone. Odpowiedzialność z tytułu błędów drukarskich wykluczona.
Beschreibung Symbole | Description symbols

III	Schutzklasse III | Class 3 equipment
CE	Übereinstimmung mit den EU-Richtlinien | Conforms to the European directive
UK CA HARLOW CM19 5QB	UK Conformity Assessed
	Risikoklasse - Nicht in die Lichtquelle blicken | Risk-Group - Do not look into the lamp
	Elektroschrott (WEEE-Richtlinie) | Waste of Electrical and Electronic Equipment (WEEE-Guideline)
	Batterieentsorgungsinformation - Nicht in den Hausmüll! | Battery disposal information - Not for houswhold waste
	Bedienungsanleitung beachten! | Read the operating instructions carefully before use!
0,15m	Mindestabstand zu angestrahlten Objekten | Minimum distance from lighted objects
IPXX	IP-Schutzklasse | IP-Protection class